ВЕДОМОСТЬ ЧЕРТЕЖЕЙ ОСНОВНОГО КОМПЛЕКТА

Лист	Наименование	Примечание
1	Общие данные (начало).	
2	Общие данные (окончание).	

Ведомость ссылочных и прилагаемых документов (начало).

Обозначение	Наименование	Примечание
	Прилагаемые документы.	
Т.П. 903-9-25.89 альбом 5 ТИ	Стальной бак-резервуар для горячей воды объемом 700 куб.м. Тепловая изоляция.	
лист 23	Бандажи. Схема приварки. ВидыЛ-Л...П-П. УзлыVI...VIII.	
лист 24	Тепловая изоляция крыши.Общий вид. Разрезы Г - Г, Д- Д, Ж - Ж	
лист 25	Тепловая изоляция крыши. Разрезы А - А...В - В, Е - Е. Узлы I, II.	
лист 26	Тепловая изоляция крыши. Разрезы З - З, И - И. Узлы II, IV.	
лист 27	Детали приварные. Схема размещения на крыше.	
лист 28	Детали приварные. Разрезы К - К...Н - Н. Узел V.	
лист 29	Тепловая изоляция люка-лаза Ду500 и люка овального 600х900. Разрез А-А. Узел I.	
лист 30	Тепловая изоляция матрацами с покрытием алюминиевыми листами. Общий вид.	
лист 31	Тепловая изоляция матрацами с покрытием алюминие-выми листами. Разрезы Д - Д ...Ж - Ж, И - И. Узлы I ... III.	
лист 32	Тепловая изоляция матрацами с покрытием алюминие-выми листами. Разрезы А - А, Б - Б, В - В, Н - Н, П - П, З - З. Виды К - К, Л - Л, М - М	
ТИИ 01	Элемнт бандажа Б-I.	
ТИИ 02	Элемнт бандажа Б-II.	
ТИИ 03 лист 1,2	Футляр.	

Изм.	Кол. уч.	Лист	№ док.	Подп.	Дата
ГИП		Леухин			06.21
Гл. констр.		Покусаев			
Вед. инж.		Вербицкая			

С-7186(2103)-ТИ

Модернизация склада ГСМ 1400м3 на руднике Кумтор

Тепловая изоляция резервуара емк. 700м3.

Стадия	Лист	Листов
РП	1	25

Общие данные (начало).

ОАО "ПРОМПРОЕКТ" г. Бишкек

Взам. инв. №	
Подпись и дата	
Инв. № подл.	1412-13а,б.03

Ведомость ссылочных и прилагаемых документов (окончание).

Обозначение	Наименование	Примечание
ТИИ 04	Решетка.	
ТИИ 05	Уголок направляющий.	
ТИИ 06	Полуфутляр П-1.	
ТИИ 07	Полуфутляр П-2.	
ТИИ 08	Элемент стяжного бандажа для люка-лаза Dy500.	
ТИИ 09	Элемент стяжного бандажа для люка-лаза овального 600х900	
ТИИ 10	Бандаж с пряжкой	
ТИИ 11	Матрац М-1, М-2.	
ТИИ 12	Скоба.	

ОБЩИЕ УКАЗАНИЯ

1. Рабочие чертежи марки АС "Тепловая изоляция резервуара емк. 700м3" разработаны на основании следующих данных:
   - технологического задания;
   - заданий смежных отделов;
   - отчета об инженерных изысканиях на объекте: "Новые площадки производственных объектов и объектов инфраструктуры рудника Кумтор", выполненного ОАО "КыргызГИИЗ" в 2013г.
2. Район строительства характеризуется следующими природными данными :
   - скорость ветра на высоте до 10 м над поверхностью земли - 1,9 м/сек , согласно материало инженерно-геологических изысканий ;
   - вес снегового покрова на 1 м2 горизонтальной поверхности земли - 67 кг/м2 , согласно материалов инженерно-геологических изысканий ;
3. Сейсмичность участка строительства - 8 баллов.
4. Расчетная сейсмичность сооружения - 8 баллов.
5. Антикоррозионная защита стальных конструкций.
   Степень очистки поверхности конструкций третья по ГОСТ 9. 402-80*,качество лакокрасочного покрытия должно соответсвовать IV классу по ГОСТ 9. 032-74*. Грунтовку конструкций производить одним слоем грунта ГФ -021 (ГОСТ 15907-70*), окраску одним слоем эмали ПФ-115 (ГОСТ 6465-76*).
   Качество лакокрасочного покрытия должно соответствовать V классу по ГОСТ 9.032-74*.
6. Производство работ вести в соответствии с требованиями глав СНиП:
   - КР - 12 - 01:2018 "Безопасность труда в строительстве";
   - 3.04.01-87 "Изоляционные и отделочные покрытия".
7. До начала работ на строительной площадке, подрядной организации необходимо разработать проект производства работ.
8. Производство и приемку работ выполнять в соответствии с частью 3 строительных норм и правил.
9. В соответствии с требованиями СНиП КР 12-02:2018 при производстве работ необходимо составление актов на скрытые работы.
   - акт на приемку сварных швов;
   - акт на устройство защитных покрытий стальных конструкций;
   - акт на устройство теплоизоляции.
10. Рабочие чертежи разработаны в соответствии с действующими нормами, правилами и государственными стандартами Кыргызской Республики и предусматривают мероприятия, обеспечивающие пожаробезопасность и взрывобезопасность при эксплуатации.

Взам. инв. №

Подпись и дата

Инв. № подл. 1412-13а,б.03

Изм.	Кол. уч.	Лист	№ док.	Подп.	Дата
ГИП		Леухин			06.21
Гл. констр.		Покусаев			
Вед. инж.		Вербицкая			

С-7186(2103)-ТИ

Модернизация склада ГСМ 1400м3 на руднике Кумтор

Тепловая изоляция резервуара емк. 700м3.	Стадия	Лист	Листов
	РП	2	
Общие данные (окончание).	ОАО "ПРОМПРОЕКТ" г. Бишкек		

Альбом 5

Типовой проект

Схема приварки

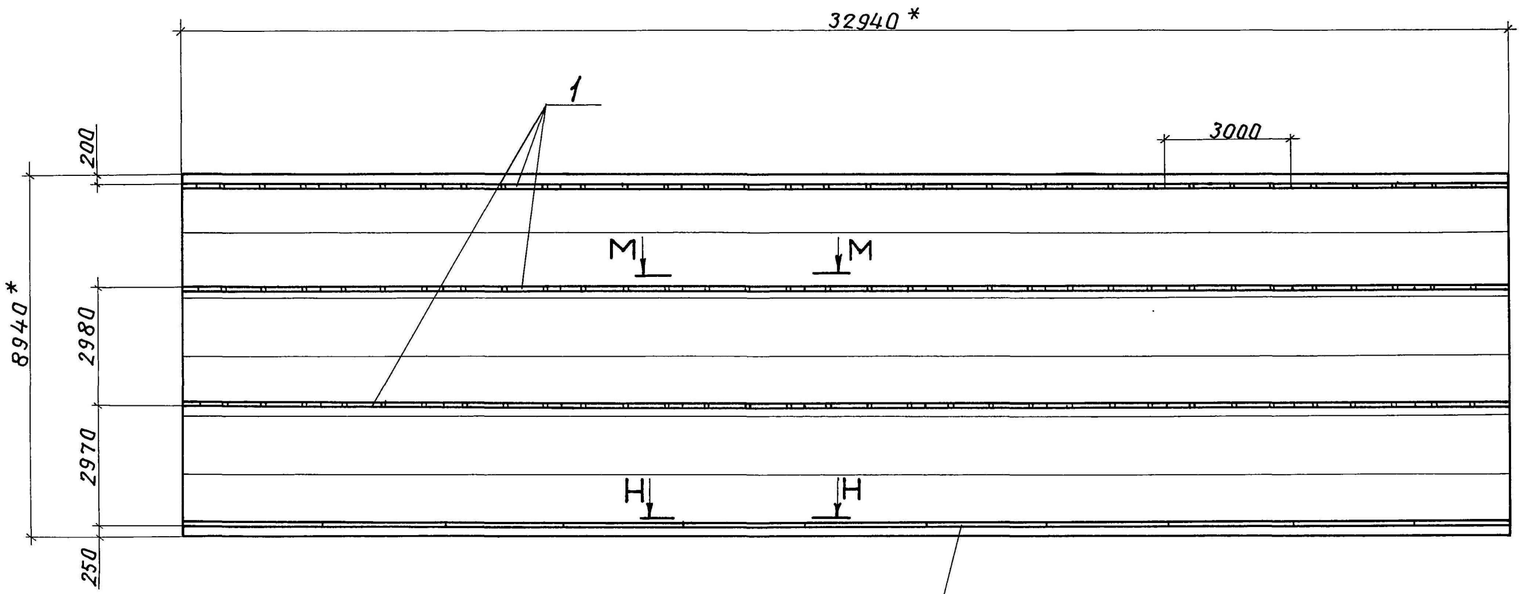

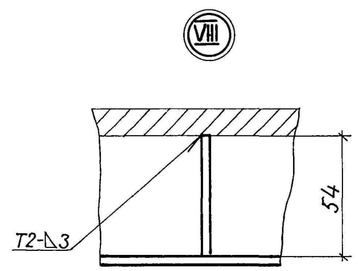

Вид Л - Л

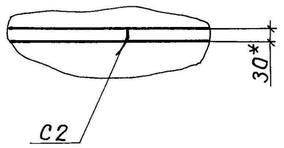

Марка, поз.	Обозначение	Наименование	Кол.	Масса ед., кг	Приме-чание
1	ТИИ.01	Элемент бандажа			
		Б-I	33	2,4	
2	ТИИ.02	Элемент бандажа			
		Б-II	11	2,24	

1.*Размеры для справок.
2. Приварку элементов бандажей поз. 1, 2 производить на расстоянии не менее 50 мм от вертикального стыкового сварного шва.

Инв.№ подл. | Подпись и дата | Взам. инв.№

Привязан С-7186(2103)-ТИ	ГИП	Попова		04.8.87
	Н.контр.	Чернова		30.7.87
	Нач.отд.	Дибровенко		30.7.87
	Рук.гр.	Лисенкова		29.7.87
Инж. Вербицкая	Ст.инж.	Храпова		22.7.87
Инв.№ С-7186(2103)-03	Ст.инж.	Горбушина		21.7.87

903-9-25.89-ТИ

Бак-аккумулятор для горячей воды объемом 700 куб. м

Стадия: РП | Лист: 23 | Листов:

Бандажи. Схема приварки. Виды Л-Л ... П-П. Узлы VII ... VIII

ВНИПИ ТЕПЛОПРОЕКТ

24157-04 25 Формат А2

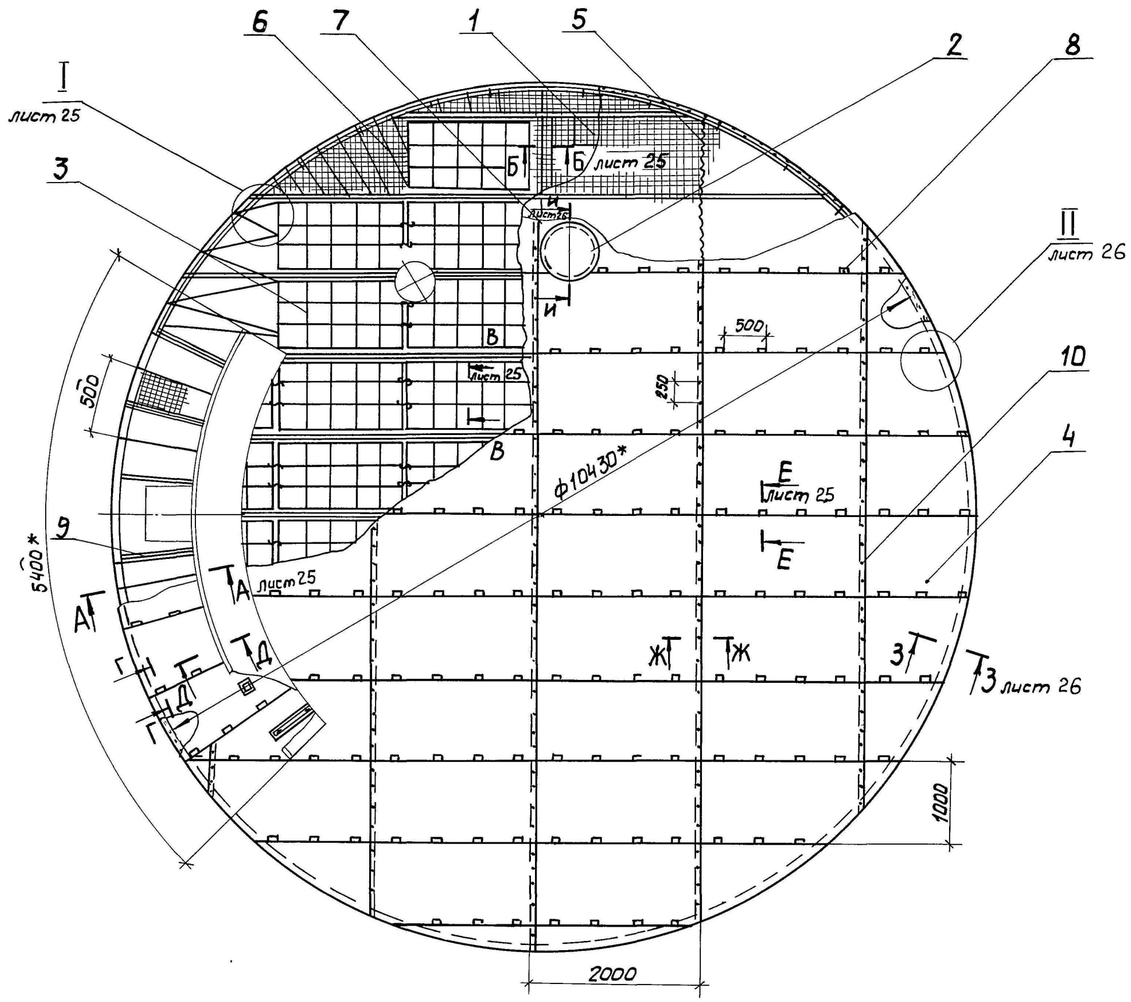

Ж-Ж

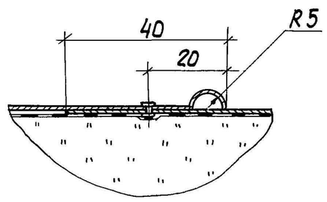

Д-Д повернуто

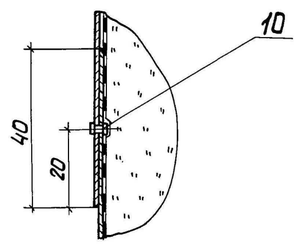

Г-Г повернуто

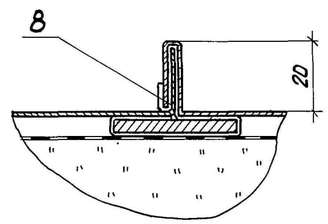

Марка, поз.	Обозначение	Наименование	Кол.	Масса ед., кг	Примечание
1		Маты минераловатные			
		прошивные в сетке			
		проволочной сварной			
		с квадратными ячей-			
		ками № 12,5 - 0,5			
		М252-100 толщиной 100			
		ГОСТ 21880-86	6,36м²/5,3м³	108/130	
2	ТИИ. 03	Футляр	1	12,4	
3	ТИИ. 04	Решетка	44	2,12	
4		Покрытие			
		Лист АД1.Н-1 ГОСТ21631-76	10 1м²	2,71	
5		Сшивка			
		Проволока 0,8-О-Ч			
		ГОСТ 3282-74	560м	0,004	
6		Струна			
		Проволока 2-О-Ч			
		ГОСТ 3282-74	142м	0,025	
7		Отделка изоляции			
		Лист АД1.Н-1			
		ГОСТ 21631-76	0,6м²	2,71	
8		Кляммера			
		Лист АД1.Н-1			
		ГОСТ 21631-76 50х125	182	0,012	
9	лист 27	Детали приварные	1	150,23	
10		Заклёпка			
		ТЗ-4х5(1)			
		ГОСТ 26805-86	230	0,0002	

1.* Размер для справок.

2. При изоляции стенки матрацами дополнительно учтены маты в количестве 0,7 м3 см. лист 30.

Взам. инв. №

Подпись и дата

Инв. № подл.

Привязан	С-7186(2103)-ТИ				
Инж.	Вербицкая				
Инв. №	С-7186(2103)-03				

ГИП	Попова		30.7.87	903-9-25.89-ТИ	
Н.контр.	Чернова		30.7.87		
Нач.отд.	Дибровенко		30.7.87		
Рук.гр.	Лисенкова		29.7.87	Тепловая изоляция крыши. Общий вид. Разрезы Г-Г, Д-Д, Ж-Ж.	
Ст.инж.	Храпова		22.7.87		
Ст.техн.	Иванов		21.7.87		

Бак-аккумулятор для горячей воды объемом 700 куб. м.

Стадия	Лист	Листов
РП	24	

ВНИПИ ТЕПЛОПРОЕКТ

24157-04 26

Формат А2

Альбом 5

Типовой проект

А - А

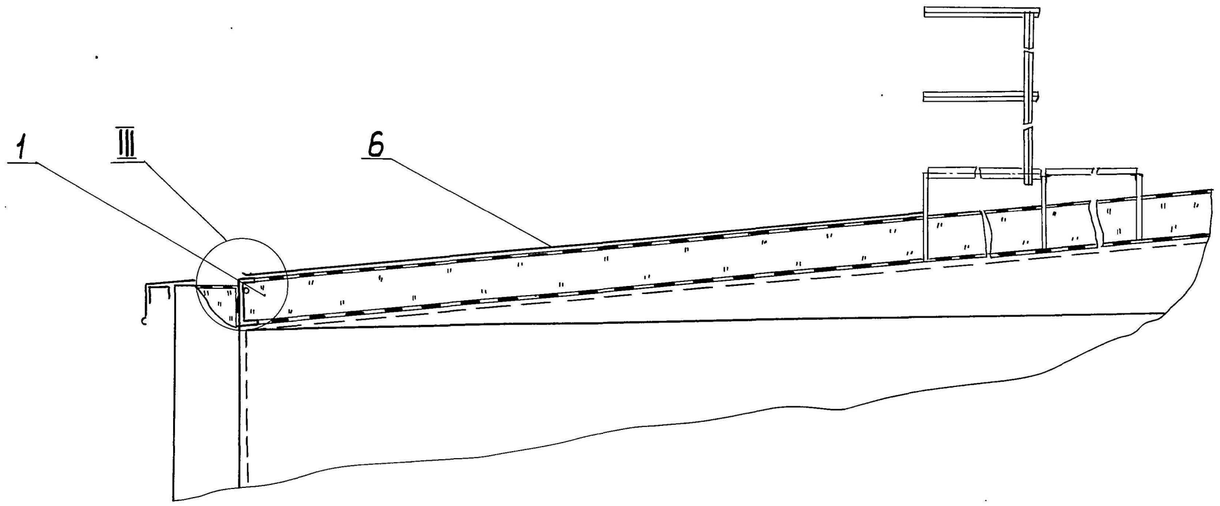

Е - Е

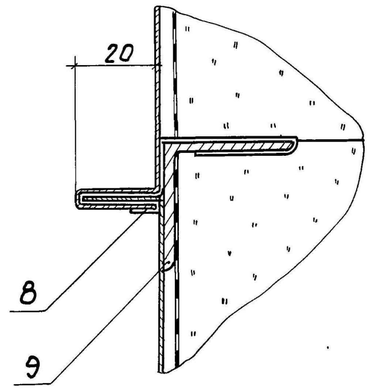

Б - Б

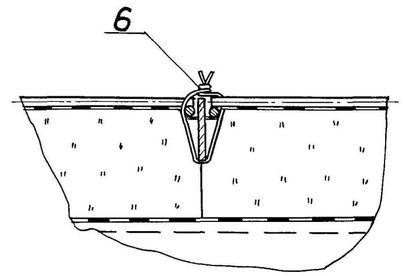

В - В

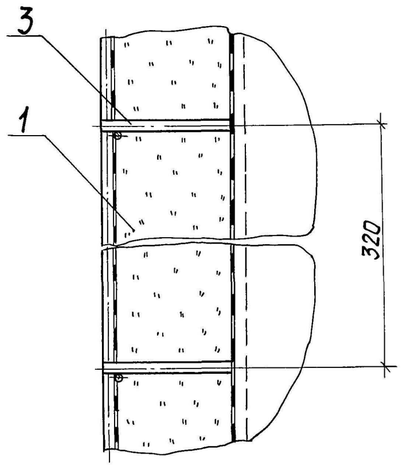

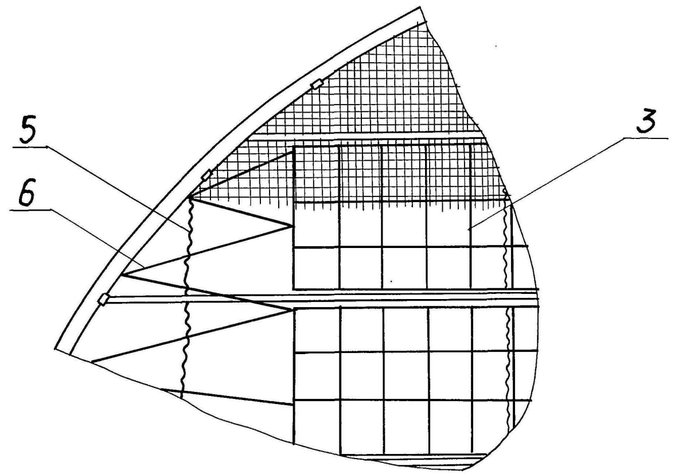

при изоляции стенки матрацами

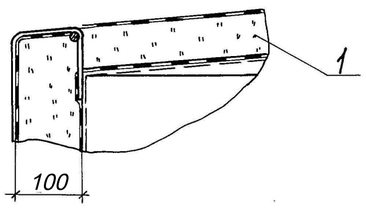

при изоляции стенки полносборными конструкциями

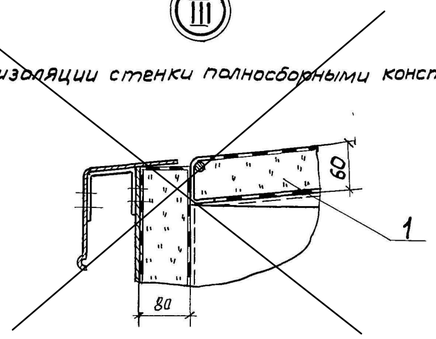

Взам. инв.№ | Подпись и дата | Инв.№ подл.

Привязан	С-7186(2103)-ТИ		ГИП	Попова		04.8.87	903-9-25.89-ТИ	
			Н.контр.	Чернова		30.7.87		
			Нач.отд.	Дибровенко		30.7.87		
			Рук.гр.	Лисенкова		29.7.87	Тепловая изоляция крыши. Разрезы А-А ...В-В, Е-Е. Узлы I, III	Стадия: РП; Лист: 25; Листов:
Инж.	Вербицкая		Ст.инж.	Храпова		22.7.87		ВНИПИ ТЕПЛОПРОЕКТ
Инв.№	С-7186(2103)-03		Ст.техн.	Иванов		21.7.87		

24157-04 27

Формат А2

Альбом 5

Типовой проект

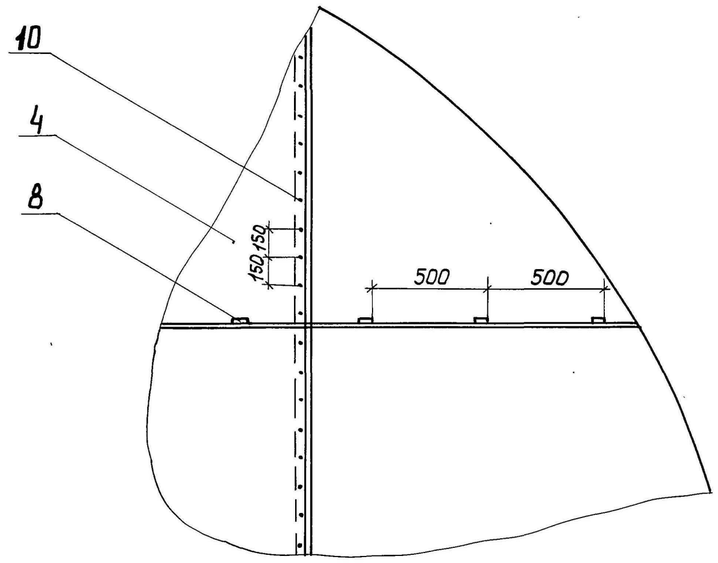

II

3-3

при изоляции стенки полносборными конструкциями

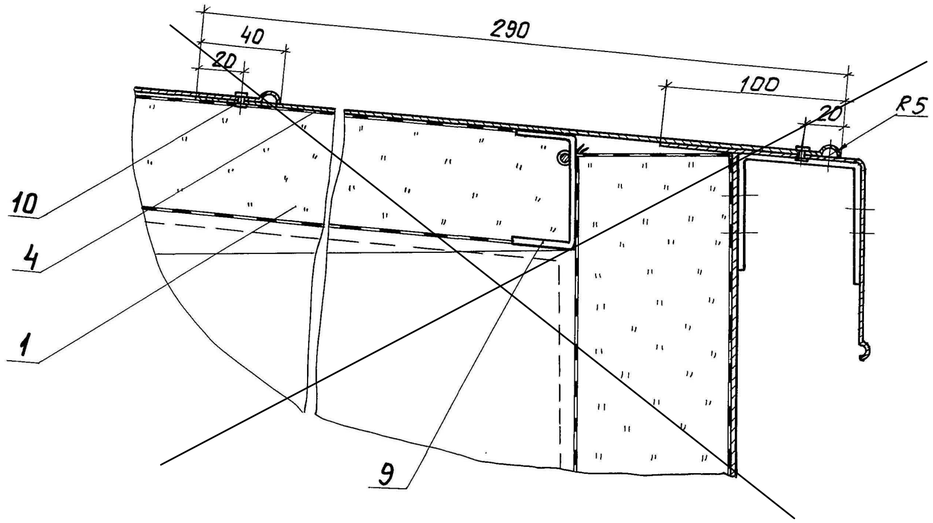

3-3

при изоляции стенки матрацами

IV

И-И

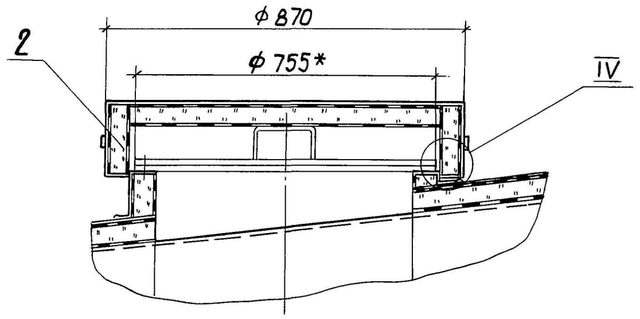

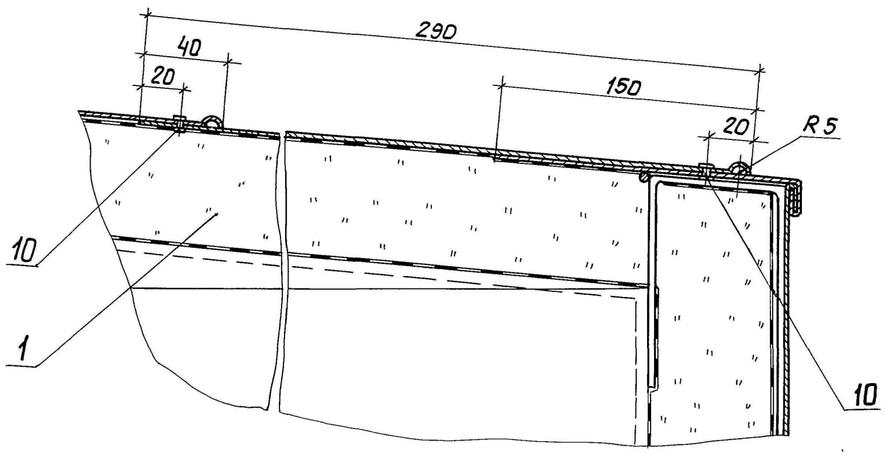

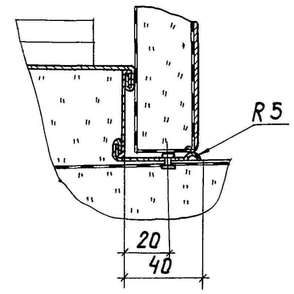

Взам. инв. №

Подпись и дата

Инв. № подл.

Привязан	С-7186(2103)-ТИ			ГИП	Попова		04.8.87
				Н.контр.	Чернова		30.7.87
				Нач.отд.	Дубровенко		30.7.87
				Рук.гр.	Лисенкова		29.7.87
Инж.	Вербицкая			Ст.инж.	Храпова		22.7.87
Инв. №	С-7186(2103)-03			Ст.техн	Иванов		21.7.87

903-9-25.89-ТИ

Бак-аккумулятор для горячей воды объёмом 700 куб.м	Стадия	Лист	Листов
	РП	26	
Тепловая изоляция крыши. разрезы 3-3, И-И. Узлы II, IV	ВНИПИ ТЕПЛОПРОЕКТ		

24157-04·28

Формат А2

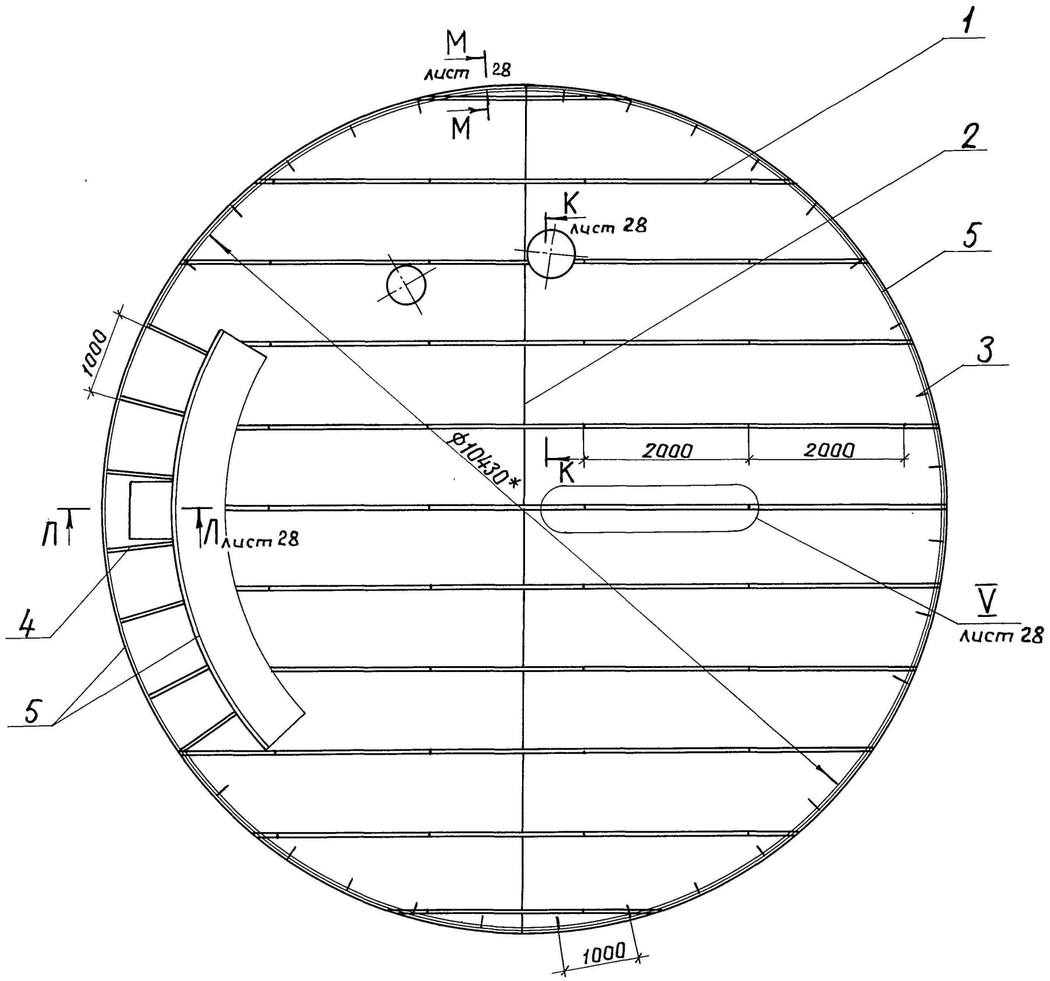

Марка, поз.	Обозначение	Наименование	Кол.	Масса ед., кг	Примечание
1	ТИИ. 05	Уголок			
		направляющий	41	3,18	
2		Ребро			
		Лента 3×30 Б Ст3пс			
		ГОСТ 6009-74 L=937	10	0,66	
3		Скоба			
		Лента 3×30 Б Ст3пс			
		ГОСТ 6009-74 L=117	33	0,08	
4		Планка			
		Лента 3×30 Б Ст3пс			
		ГОСТ 6009-74 L=915	6	0,65	
5		Кольцо			
		Проволока 5-О-4			
		ГОСТ 3282-74	43	0,156	

1.* Размеры для справок.

2. В случае изоляции стенки матрацами скобы (поз.3) не приваривать.

3. Сварка ручная дуговая.

Инв.№ подл. | Подпись и дата | Взам. инв.№

Привязан С-7186(2103)-ТИ

Инв.№ С-7186(2103)-03

Инж. Вербицкая

ГИП	Попова		04.8.87	
Н.контр.	Чернова		30.7.87	
Нач. отд.	Дибровенко		30.7.87	
Рук. гр.	Лисенкова		29.7.87	
Ст. инж.	Храпова		22.7.87	
Ст. техн.	Иванов		21.7.87	

903-9-25.89-ТИ

Бак-аккумулятор для горячей воды объёмом 700 куб.м

Детали приварные. Схема размещения на крыше

Стадия	Лист	Листов
РП	27	

ВНИПИ ТЕПЛОПРОЕКТ

Альбом 5

Типовой проект

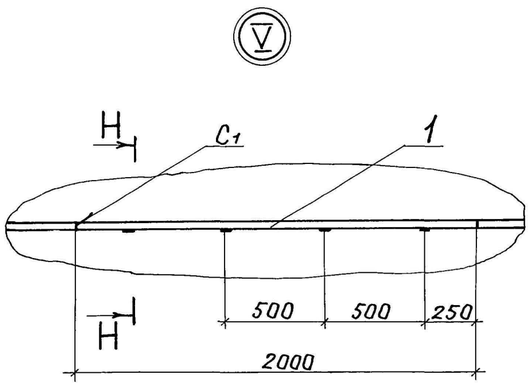

К-К

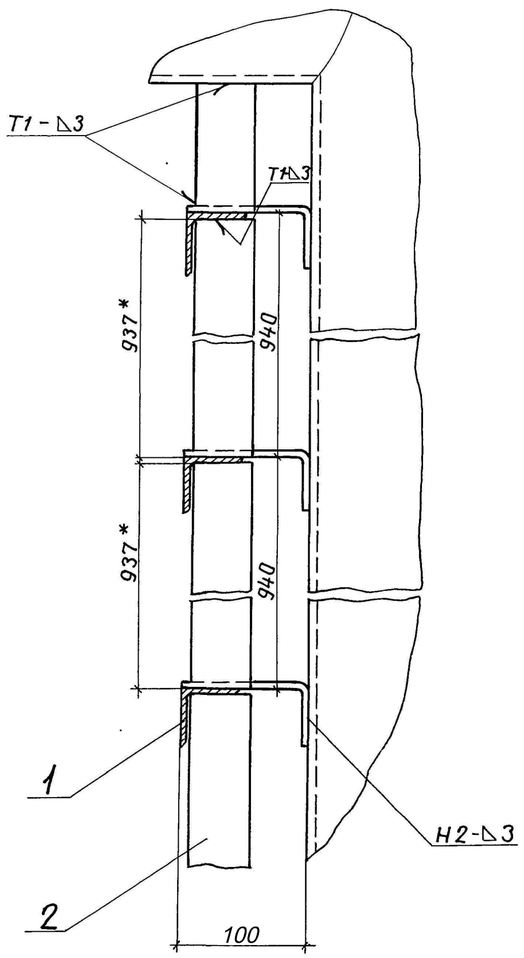

Л-Л

при изоляции стенок матрацами

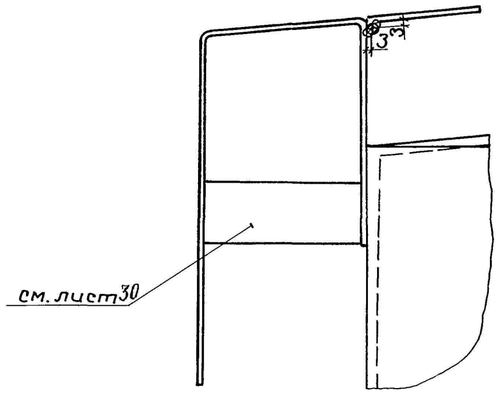

Н-Н

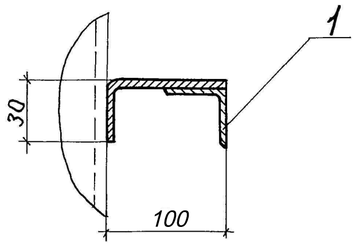

Л-Л

при изоляции стенок полносборными конструкциями

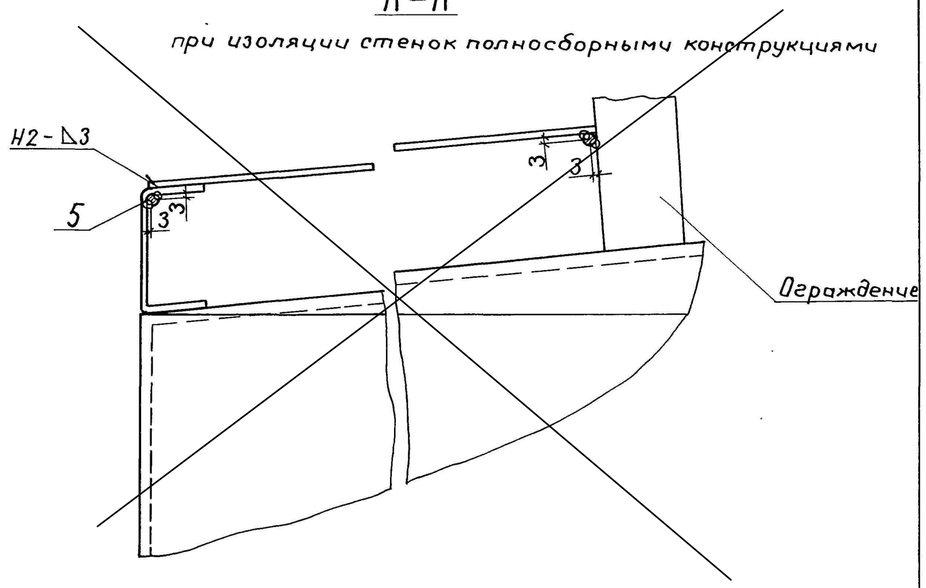

М-М повернуто

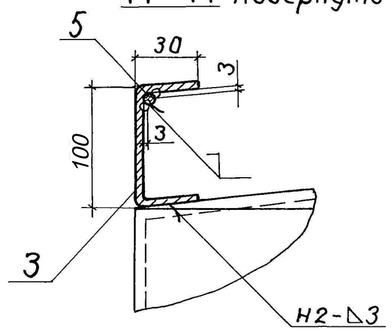

Привязан С-7186(2103)-ТИ		ГИП	Попова		04.8.87
		Н.контр.	Чернова		30.7.87
		Нач.отд.	Дибровенко		27.8.87
		Рук. гр.	Лисенкова		22.7.87
Инж. Вербицкая		Ст. инж.	Храпова		21.7.87
Инв. №С-7186(2103)-03		Ст. техн.	Иванов		20.7.87

903-9-25.89-ТИ

Бак-аккумулятор для горячей воды объёмом 100 куб.м	Стадия	Лист	Листов
	РП	28	
Детали приварные. Разрезы К-К...Н-Н. Узел V	ВНИПИ ТЕПЛОПРОЕКТ		

Инв.№подл. | Подпись и дата | Взам.инв.№

24157-04 30 Формат А2

Альбом 5

Типовой проект

Изоляция люка-лаза Ду 500

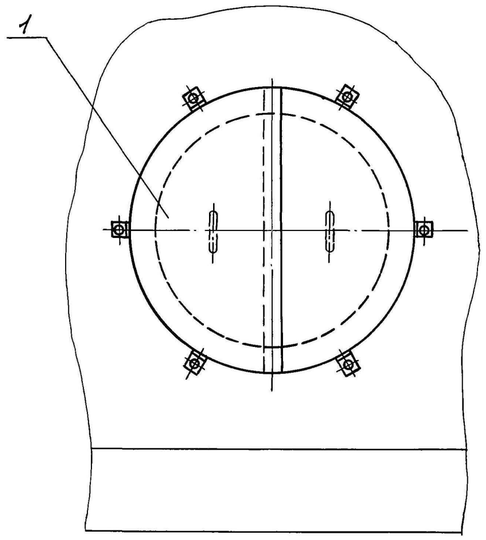

Изоляция люка-лаза овального 600×900

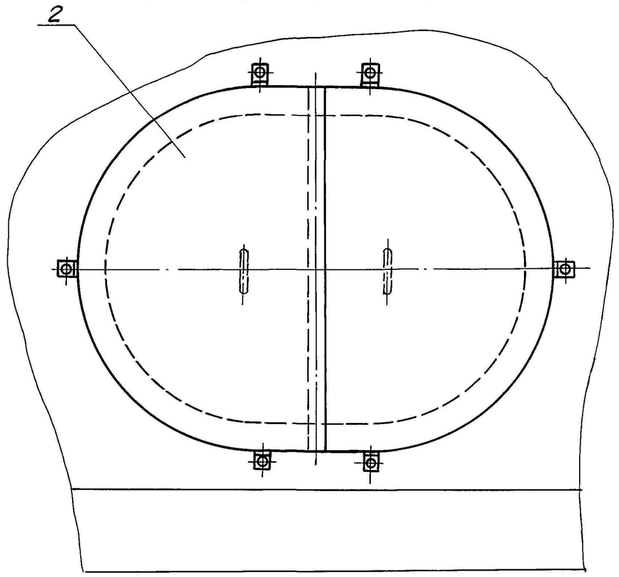

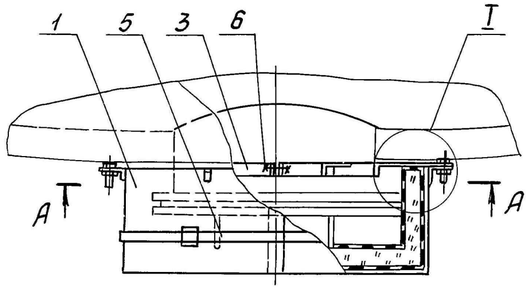

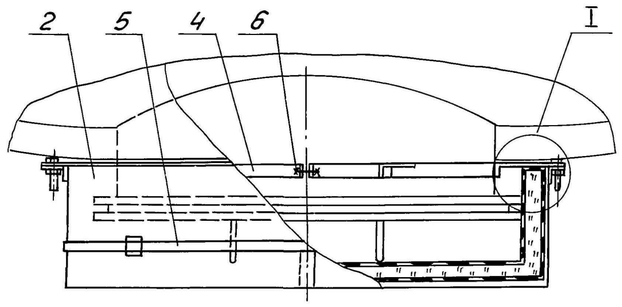

А-А

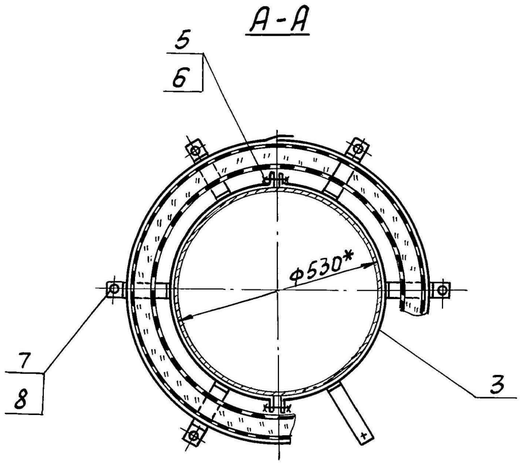

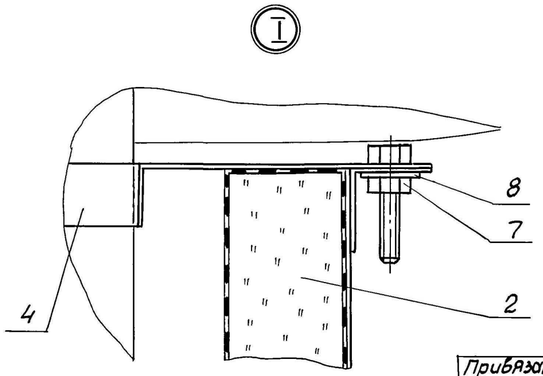

Марка, поз.	Обозначение	Наименование	Люк-лаз Ду 500		Люк-лаз овальный 600×900		Примечание
			Кол.	Масса ед., кг.	Кол.	Масса ед., кг.	
1	ТИИ.06	Полуфутляр П-1	2	5.0			
2	ТИИ.07	Полуфутляр П-2			2	7.5	
3	ТИИ.08	Элемент стяжного					
		бандажа	2	1.36			
4	ТИИ.09	Элемент стяжного					
		бандажа			2	1.67	
5	ТИИ.10	Бандаж с пряжкой	1 L=2350	0.21	1 L=3500	0.31	
6		Болт М12×50.36.019					
		ГОСТ 7798-70	2	0.07	2	0.07	
7		Гайка М12 4.019					
		ГОСТ 5915-70	8	0.015	8	0.015	
8		Шайба 12.65Г.019					
		ГОСТ 6402-70	6	0.006	6	0.006	

*Размер для справок

Привязан С-7186(2103)-ТИ

Инв.№ подл. | Подпись и дата | Взам. инв.№

Инж. Вербицкая

Инв.№ С-7186(2103)-03

ГИП	Попова		4.87
Н.контр.	Чернова		30.7.87
Нач. отд.	Дибровенко		30.7.87
Рук. гр.	Лисенкова		29.7.87
Ст. инж.	Храпова		22.7.87
Ст. инж.	Горбушина		4.7.87

903-9-25.89-ТИ

Бак-аккумулятор для горячей воды объемом 100 куб.м.

Стадия	Лист	Листов
РП	29	

Тепловая изоляция люка-лаза Ду 500 и люка-лаза овального 600×900 Разрез А-А Узел I

ВНИПИ ТЕПЛОПРОЕКТ

24157-04 31

Формат А2

Альбом 5

Типовой проект

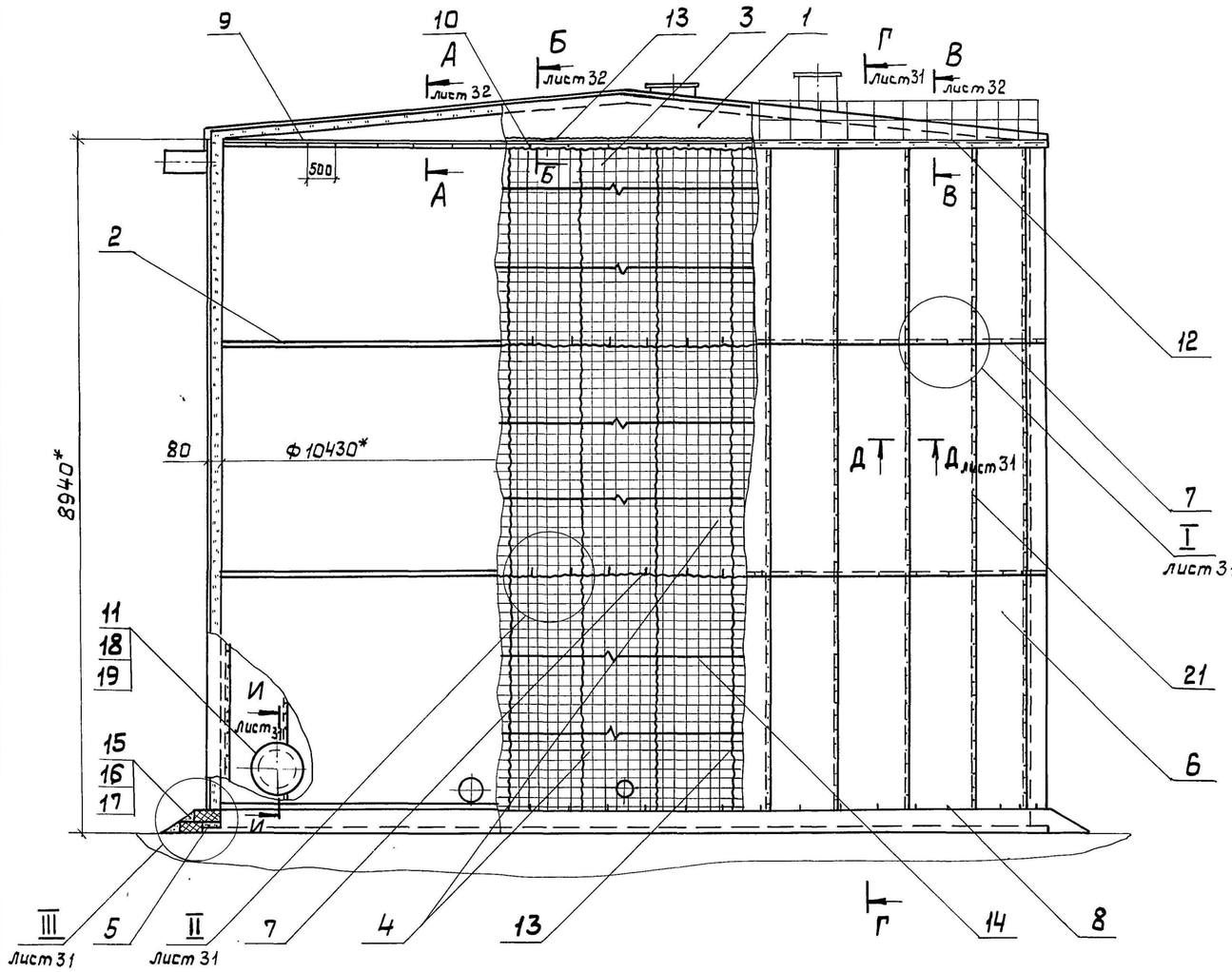

Марка, поз.	Обозначение	Наименование	Кол.	Масса ед., кг	Примечание
18	Лист 29	Тепловая изоляция			
		люка-лаза Ду 500	1	—	
19	Лист 29	Тепловая изоляция люка-			
		-лаза овального 600×900	1	—	
20		Планка			
		Лента 3×30Б Ст 3пс			
		ГОСТ 6009-74	33,3м	0,707	
21		Заклепка			
		СТД 984			
		ТУ 36-1598-77	1342	0,0002	

Марка, поз.	Обозначение	Наименование	Кол.	Масса ед., кг	Примечание
1	Лист 24	Тепловая изоляция крыши			
2	Лист 23	Бандажи	1	104	
3	ТИИ. 11	Матрац М-1	33	27,3	
4	ТИИ. 11-01	Матрац М-2	66	31,2	
5		Маты минераловатные			
		прошивные в сетке прово-			
		лочной сварной с квадрат-			
		ными ячейками №12,5-0,5			
		М25 2-100 толщиной 100			
		ГОСТ 21880-94	1,32м³ / 1,2м³	108 / 130	
6		Покрытие			
	Сталь оцинкованная кровельная δ=0,3 мм	~~Профиль А6-1000-10 ГОСТ 24767-81~~			
		~~АД1-Н-1 ГОСТ 13726-78~~	318м²	2,71	
7	Лист 32	Скоба тип I			
		Лента 3×30Б Ст 3пс			
		ГОСТ 6009-74 L=262	132	0,185	
8	Лист 32	Скоба тип II			
		Лента 3×30Б Ст 3пс			
		ГОСТ 6009-74 L=184	66	0,130	
9	ТИИ.12	Скоба	66	0,37	
10	Лист 32	Шплинт Сталь оцинкованная кровельная δ=0,3мм			
	Сталь оцинкованная кровельная δ=0,3мм	~~Лист АД1Н-1 ГОСТ 21631-76~~ L=160	66	0,011	
11		Отделка изоляции			
	Сталь оцинкованная кровельная δ=0,3мм	~~Лист АД1Н-1 ГОСТ 21631-76~~	3м²	2,71	
12		Козырек			
	Сталь оцинкованная кровельная δ=0,3мм	~~Лист АД1Н-1 ГОСТ 21631-76~~	15м²	2,71	
13		Сшивка			
		Проволока 0,8-О-4 ГОСТ 3282-74	1762м	0,004	
14		Кольцо			
		Проволока 2-О-4 ГОСТ 3282-74	200м	0,025	
15		Цементно-песчаный			
		раствор	0,7	1700	
16		Рубероид марки РКП-350А			
		ГОСТ 10923-93	13м²	1,9	
17		Кирпич КР100/1650/151			
		ГОСТ 530-2012	550	3,5	

1.* Размеры для справок.
2. Сварка ручная дуговая.

Взам. инв.№ | Подпись и дата | Инв.№ подл.

Привязан С-7186(2103)-ТИ

Инж. Вербицкая

Инв. № С-7186(2103)-03

ГИП	Попова		30.7.87
Н. контр.	Чернова		30.7.87
Нач. отд.	Дибровенко		30.7.87
Рук. гр.	Лисенкова		29.7.87
Ст. инж.	Храпова		22.7.87
Ст. техн.	Иванов		21.7.87

903-9-25.89-ТИ

Бак-аккумулятор для горячей воды объемом 700 куб.м

Тепловая изоляция матрацами с покрытием алюминиевыми листами. Общий вид

Стадия	Лист	Листов
РП	30	

ВНИПИ ТЕПЛОПРОЕКТ

24157-04 32 Формат А2

Альбом 5

Типовой проект

Г - Г

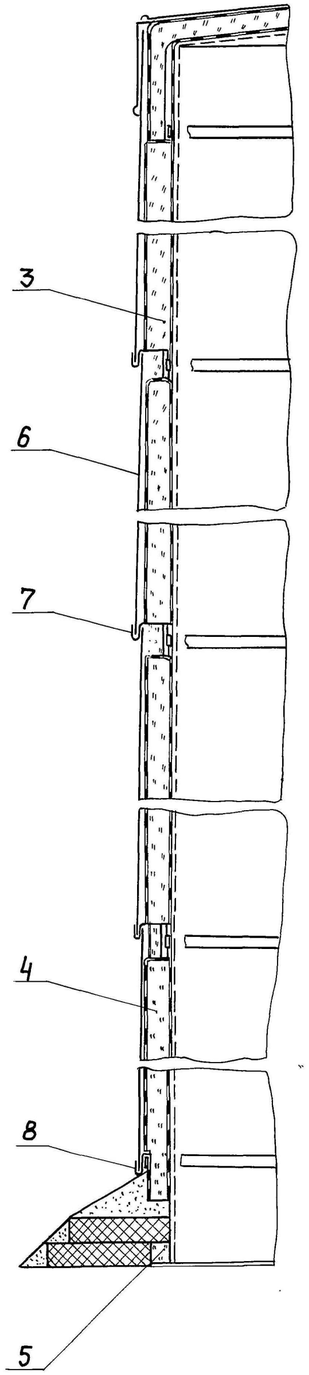

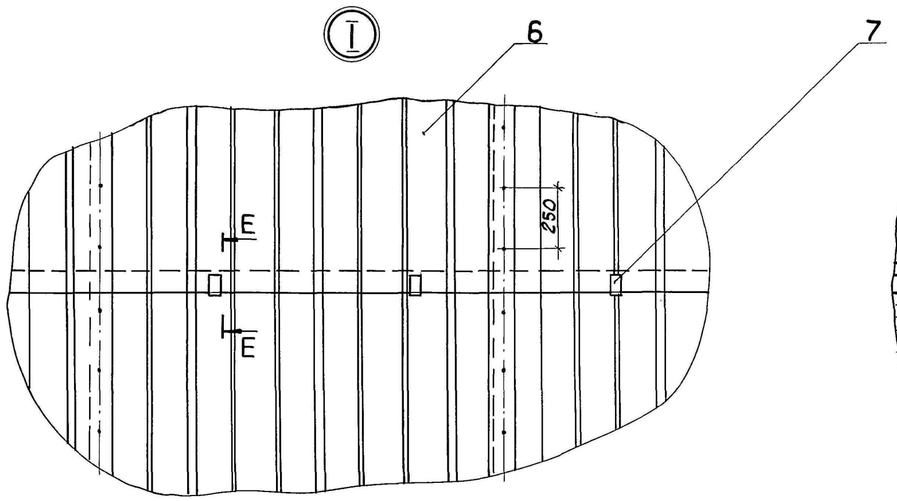

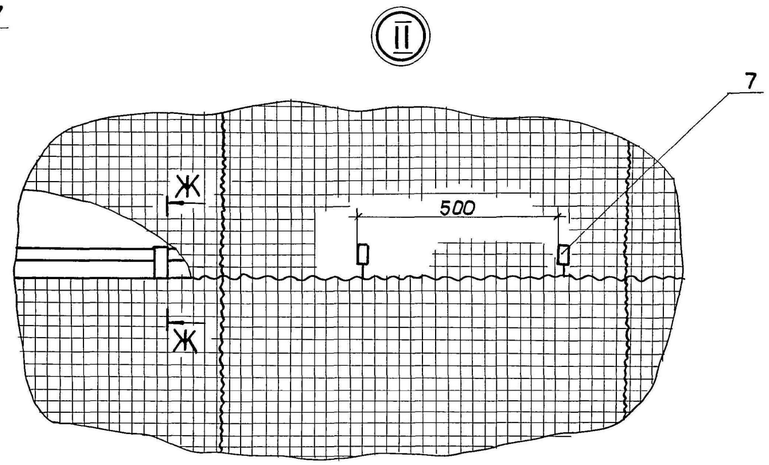

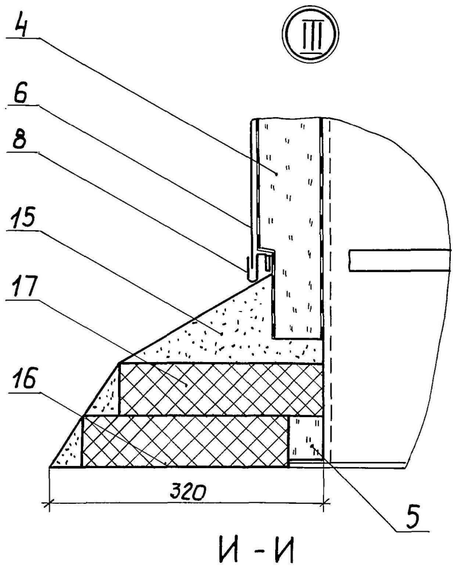

И - И

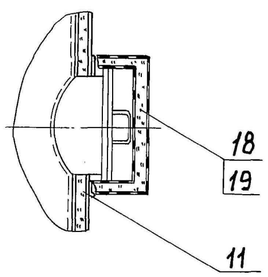

Е - Е

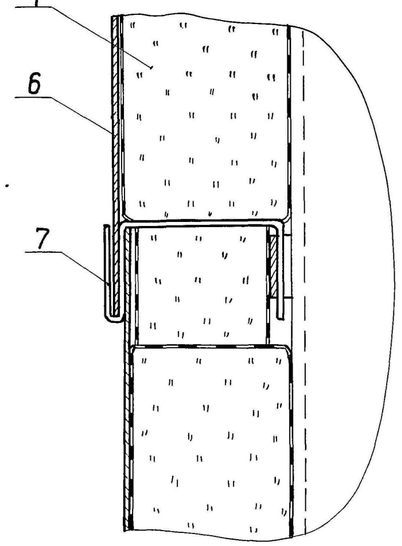

Ж - Ж

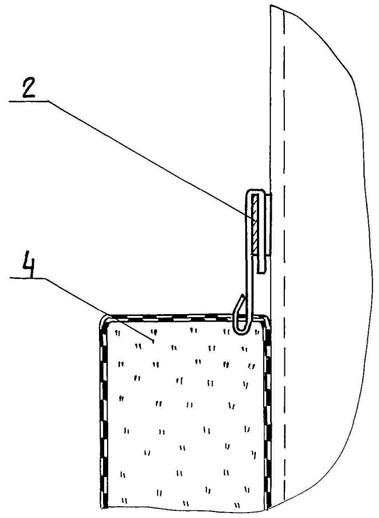

Д - Д

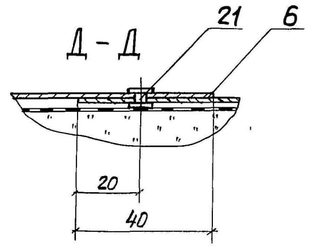

Инв.№ подл. | Подпись и дата | Взам. инв.№

						903-9-25.89-ТИ	
Привязан	С-7186(2103)-ТИ		ГИП	Попова	04.8.87	Бак-аккумулятор для горячей воды объемом 700 куб. м	Стадия: РП; Лист: 31; Листов:
			Н.контр.	Чернова	30.7.87		
			Нач.отд.	Дибровенко	30.7.87		
			Рук.гр.	Лисенкова	29.7.87	Тепловая изоляция матрацами с покрытием алюминиевыми листами. Разрезы Д-Д... Ж-Ж, И-И. Узлы I... III	ВНИПИ ТЕПЛОПРОЕКТ
Инж.	Вербицкая		Ст.инж.	Храпова	22.7.87		
Инв.№	С-7186(2103)-03		Ст.техн.	Иванов	21.7.87		

Альбом 5

Типовой проект

А-А

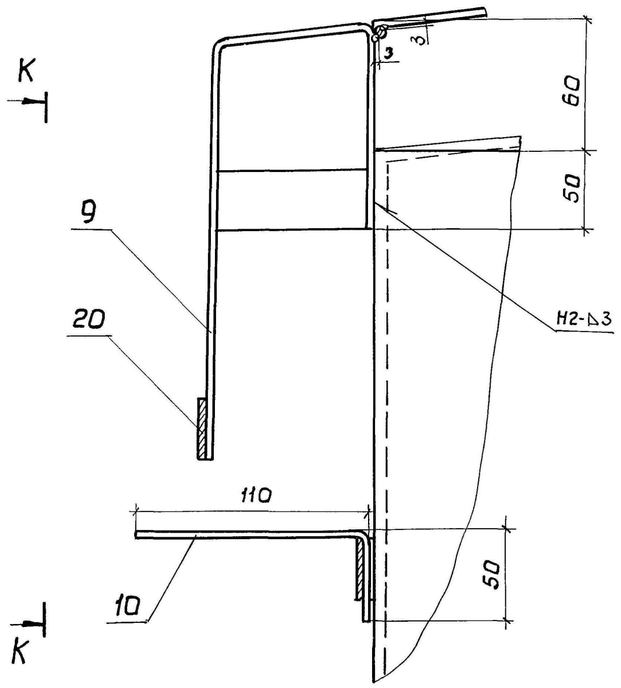

Б-Б

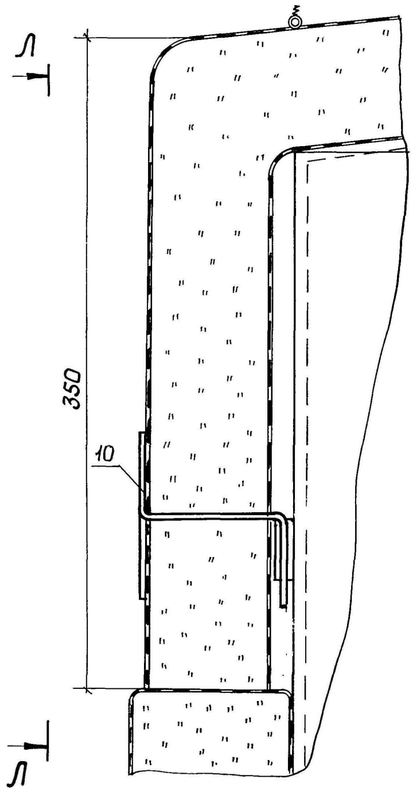

В-В

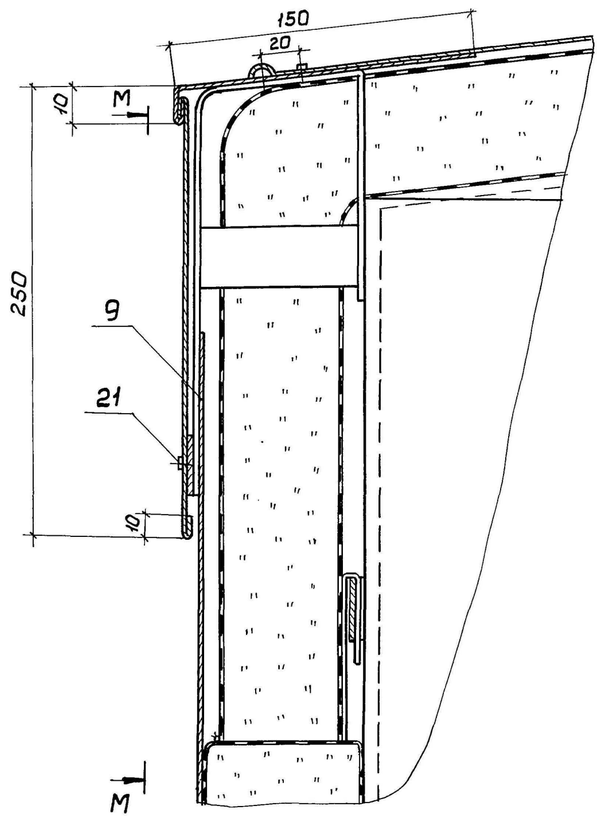

Поз.8

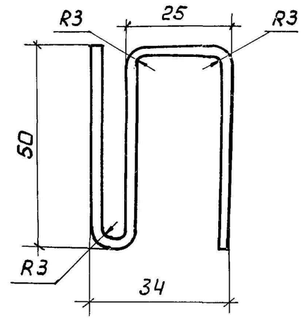

Поз.7

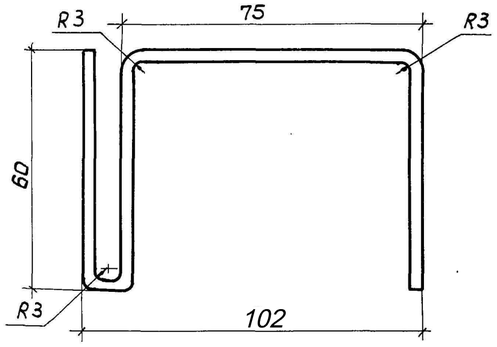

Вид К-К

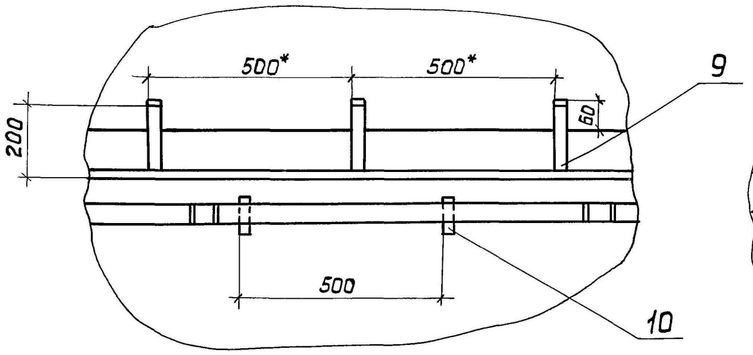

Вид Л-Л

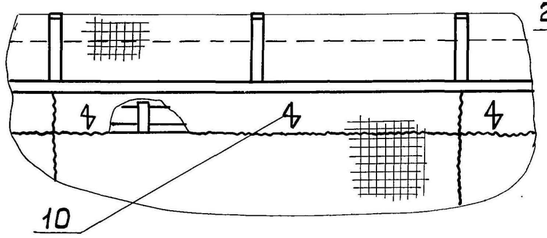

П-П

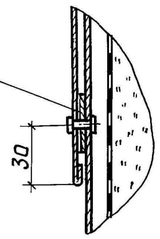

Вид М-М

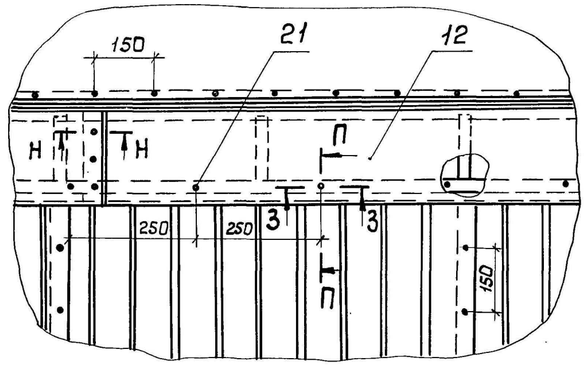

Н-Н

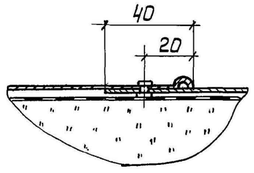

З-З

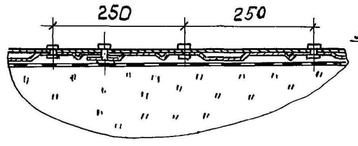

Поз.10

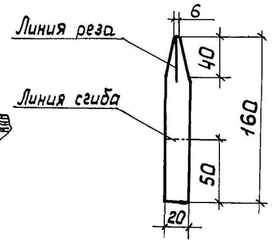

Инв.№ подл. | Подпись и дата | Взам.инв.№

Привязан	С-7186(2103)-ТИ			903-9-25.89-ТИ	
		ГИП	Попова	04.8.87	
		Н.контр.	Чернова	30.7.87	Бак-аккумулятор для горячей воды объемом 700 куб.м
		Нач.отд.	Дибровенко	30.7.87	
		Рук.гр.	Лисенкова	29.7.87	Тепловая изоляция матрацами с покрытием алюминиевыми листами. Разрезы А-А, Б-Б, В-В, Н-Н, П-П, З-З. Виды К-К, Л-Л, М-М
Инж.	Вербицкая	Ст.инж.	Храпова	22.7.87	
Инв.№	С-7186(2103)-03	Ст.техн.	Иванов	21.7.87	

Стадия	Лист	Листов
РП	32	

ВНИПИ ТЕПЛОПРОЕКТ

Альбом 5

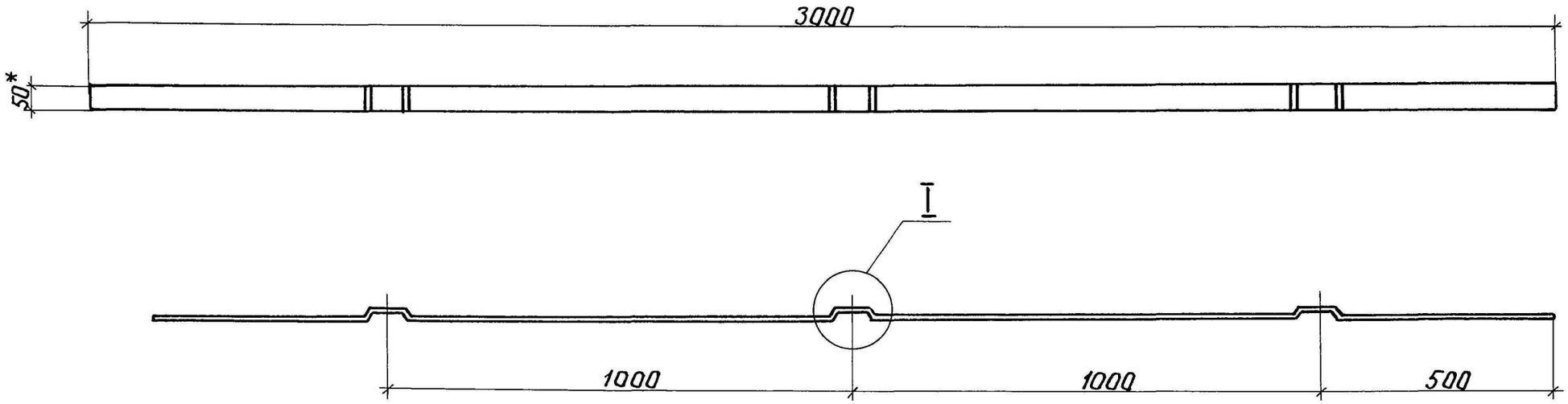

I

М 1:1

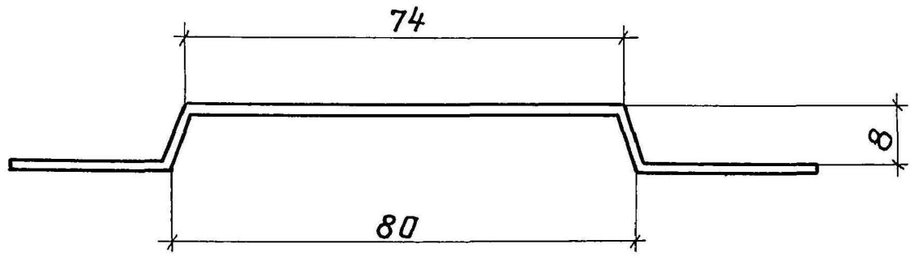

1.* Размер для справок.

2. Покрытие – лак БТ-577 ГОСТ 5631-79.

Инв.№ подл. | Подпись и дата | Взам.инв.№

Привязан	С-7186(2103)-ТИ	ГИП	Попова		04.08.87	903-9-25.89-ТИИ.01
		Н.контр.	Чернова		30.7.87	Элемент бандажа Б-I
		Нач.отд.	Дибровенко		30.7.87	
		Рук.гр.	Лисенкова		29.7.87	
Инж.	Вербицкая	Ст.инж.	Храпова		22.7.87	Лента 2×50Б Ст3пс ГОСТ 6009-74
Инв.№	С-7186(2103)-03	Ст.инж.	Горбушина		21.7.87	

Стадия	Масса	Масштаб
РП	2,4	1:10
Лист	Листов 1	

ВНИПИ ТЕПЛОПРОЕКТ

Формат А3

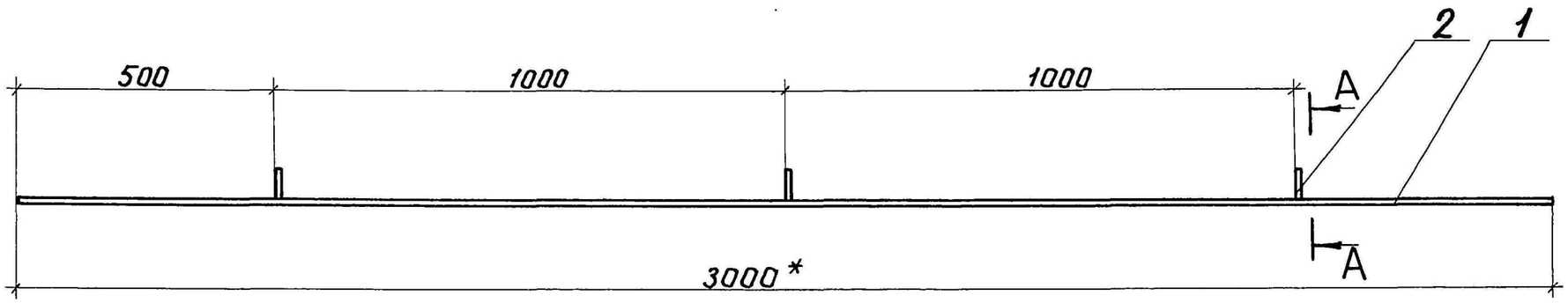

А-А
М 1:1

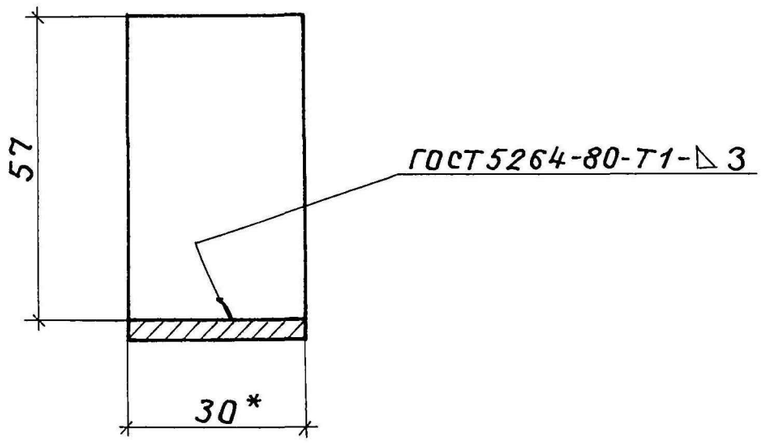

Формат	Зона	Поз.	Обозначение	Наименование	Кол.	Примечание
				Детали		
Б4		1	ТИИ.23	Полоса		
				Лента 3×30 Б Ст3пс		
				ГОСТ 6009-74		
				L = 3000 мм	1	2,12кг
Б4		2	ТИИ.24	Ребро		
				Лента 3×30 Б Ст3пс		
				ГОСТ 6009-74	3	0,04кг

1. * Размер для справок.
2. Покрытие – лак БТ-577 ГОСТ 5631-79.

ГИП	Попова		04.08.87
Н.контр.	Чернова		30.7.87
Нач.отд.	Дибровенко		30.7.87
Рук. гр.	Лисенкова		29.7.87
Ст.инж.	Храпова		22.7.87
Ст.инж.	Горбушина		21.7.87

Привязан С-7186(2103)-ТИ

Инж. Вербицкая

Инв. № С-7186(2103)-03

903-9-25.89 – ТИИ.02

Элемент бандажа Б-II

Стадия	Масса	Масштаб
РП	2,24	1:10
Лист	Листов 1	

ВНИПИ ТЕПЛОПРОЕКТ

Инв.№подл. | Подпись и дата | Взам.инв.№

24157-04 52

Формат А3

Альбом 5

Типовой проект

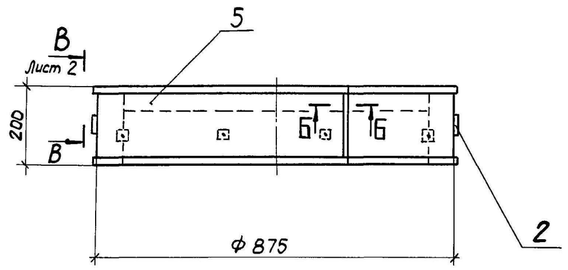

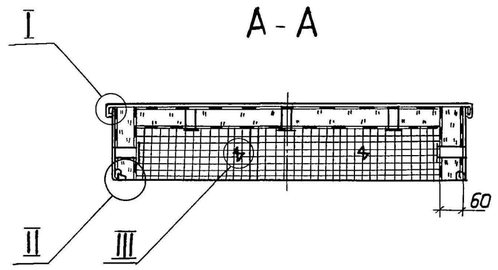

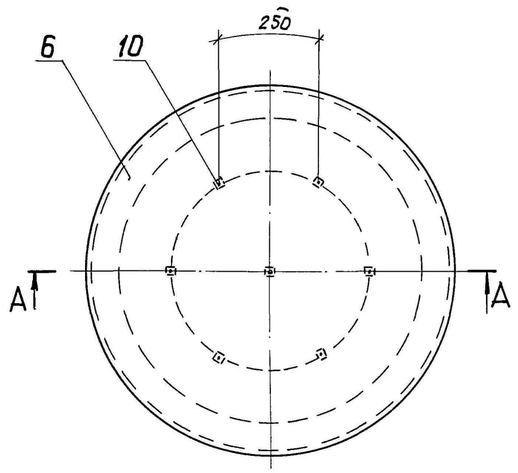

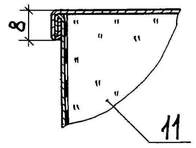

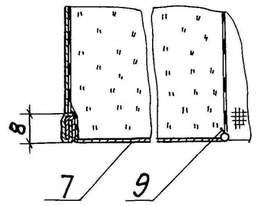

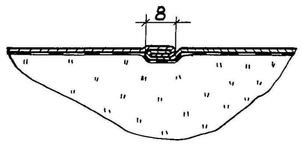

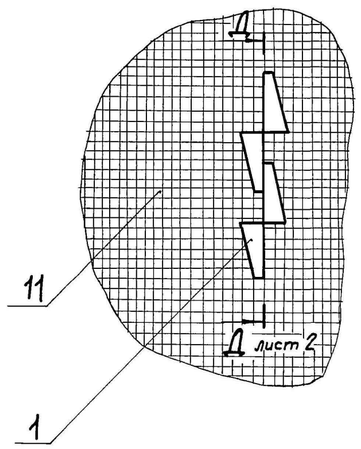

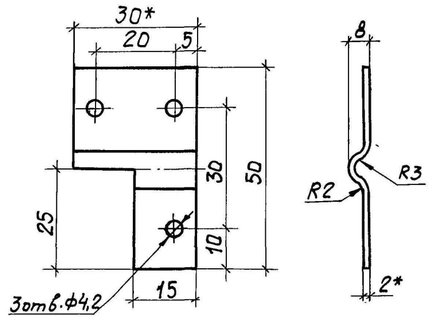

Поз. 3 - зеркальное отражение
Остальное - см. поз. 2

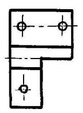

Формат	Зона	Поз.	Обозначение	Наименование	Кол.	Примечание
				Детали		
БЧ		1	ТИИ. 25	Шплинт		
				Лист АД1.Н-1 ГОСТ 21631-2019	18	0,01 кг
БЧ		2	ТИИ. 26	Скоба		
				Лента 2х30БСт 3пс ГОСТ 6009-74	1	0,029 кг
БЧ		3	ТИИ. 27	Скоба		
				Лента 2х30Б Ст 3пс		
				ГОСТ 6009-74	1	0,029 кг
БЧ		4	ТИИ. 28	Подкладка		
				Лист АД1.Н-1 ГОСТ 21631-2019	2	0,026 кг
БЧ		5	ТИИ. 29	Стенка боковая		
				Лист АД1.Н-1 ГОСТ 21631-2019	0,55 м²	2,71 кг
БЧ		6	ТИИ. 30	Стенка торцовая		
				Лист АД1.Н-1 ГОСТ 21631-2019	0,6 м²	2,71 кг
БЧ		7	ТИИ. 31	Стенка торцовая		
				Лист АД1.Н-1 ГОСТ 21631-2019	0,3 м²	2,71 кг
БЧ		8	ТИИ. 32	Ручка		
				Проволока 5-Вр-I		
				ГОСТ 3282-74 L = 330 мм	2	0,156 кг
БЧ		9	ТИИ-33	Сшивка		
				Проволока 0,8-В-I		
				ГОСТ 3282-74	11 м	0,004 кг
				Стандартные изделия		
		10		Заклёпка 4х10.37		
				ГОСТ 10299-80	30	
				Материалы		
		11		Маты минераловатные		
				прошивные в сетке про-		
				волочной сварной с квад-		
				ратными ячейками №25-0,5		
				М252-100 толщиной 70 мм		
				ГОСТ 21880-94	0,07 0,06	м3 м3

* Размер для справок

Привязан С-7186(2103)-ТИ

Инв. № С-7186(2103)-03

ГИП	Попова		04.8.87
Н.контр.	Чернова		30.7.87
Нач.отд.	Дибровенко		30.7.87
Рук.гр.	Лисенкова		29.7.87
Ст.инж.	Храпова		22.7.87
Ст.техн.	Иванов		21.7.87

903-9-25.89-ТИИ.03

Футляр

Стадия	Масса	Масштаб
РП	12,4	1:10
Лист 1	Листов 2	

ВНИПИ ТЕПЛОПРОЕКТ

Инв. № подл. | Подпись и дата | Взам. инв. №

Альбом 5

Типовой проект

Вид В-В

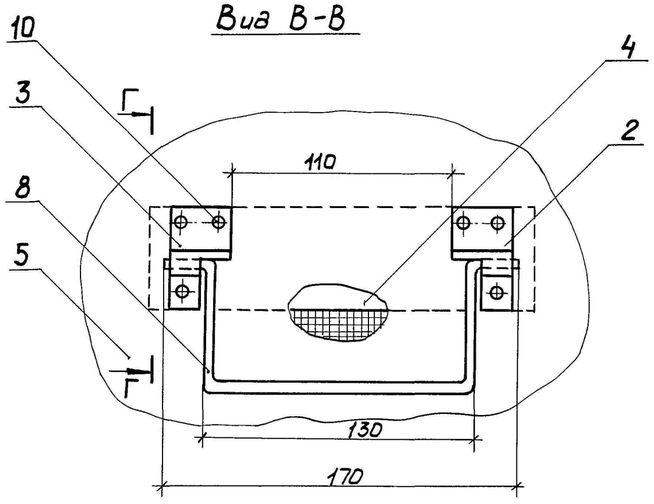

Г - Г

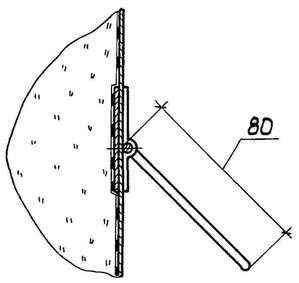

Поз. 4
М 1:1

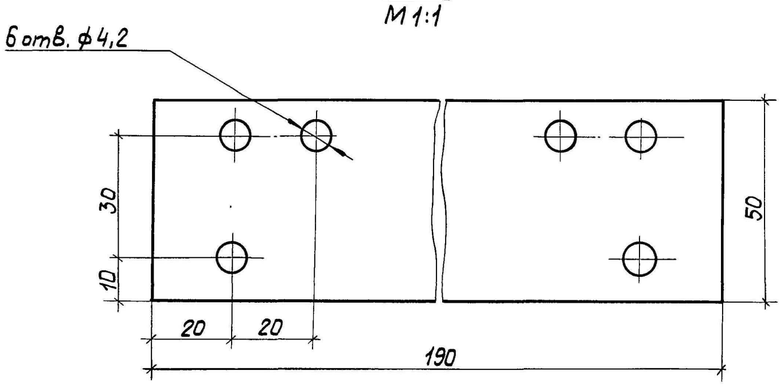

Поз. 6 развертка

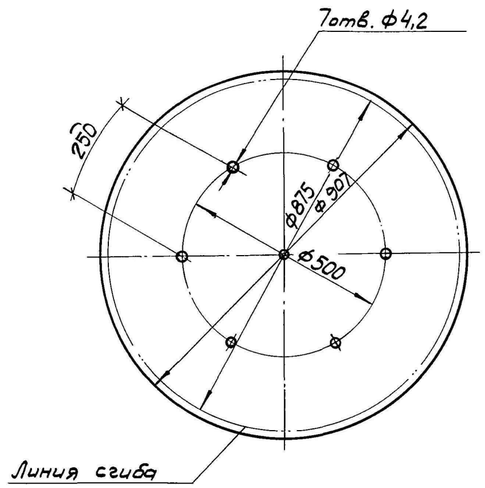

Поз. 7 развёртка

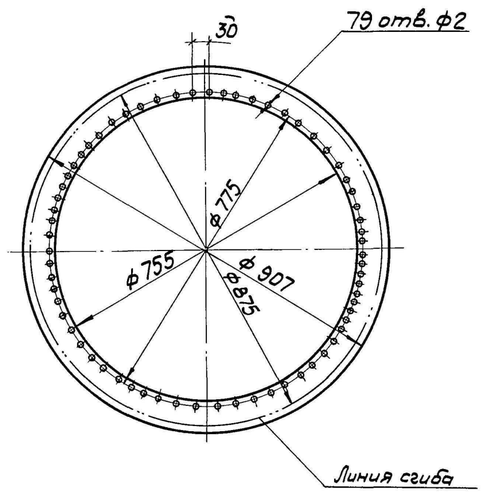

Д - Д

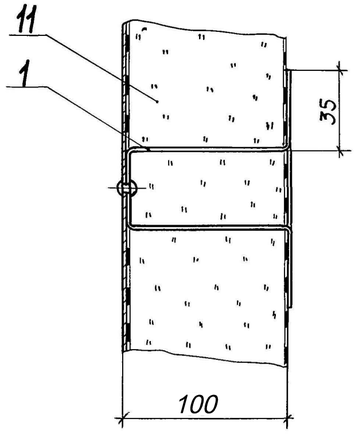

Поз. 5 развёртка

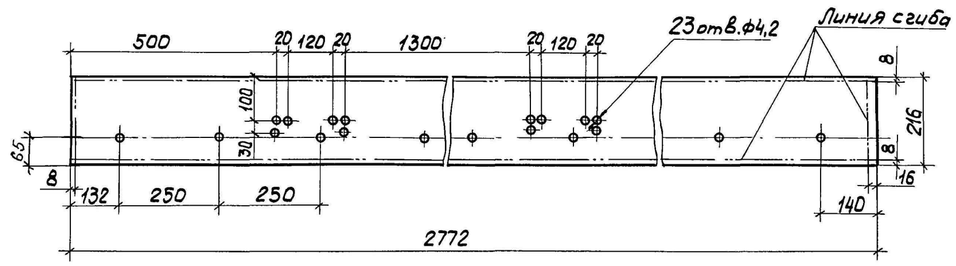

Поз. 1 развёртка

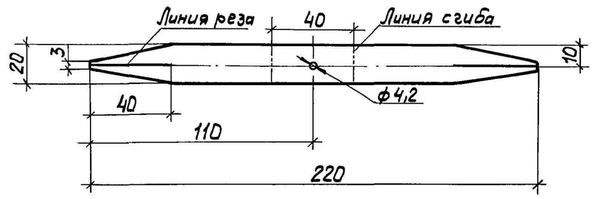

Инв. № подл. | Подпись и дата | Взам. инв. №

Альбом 5

Типовой проект

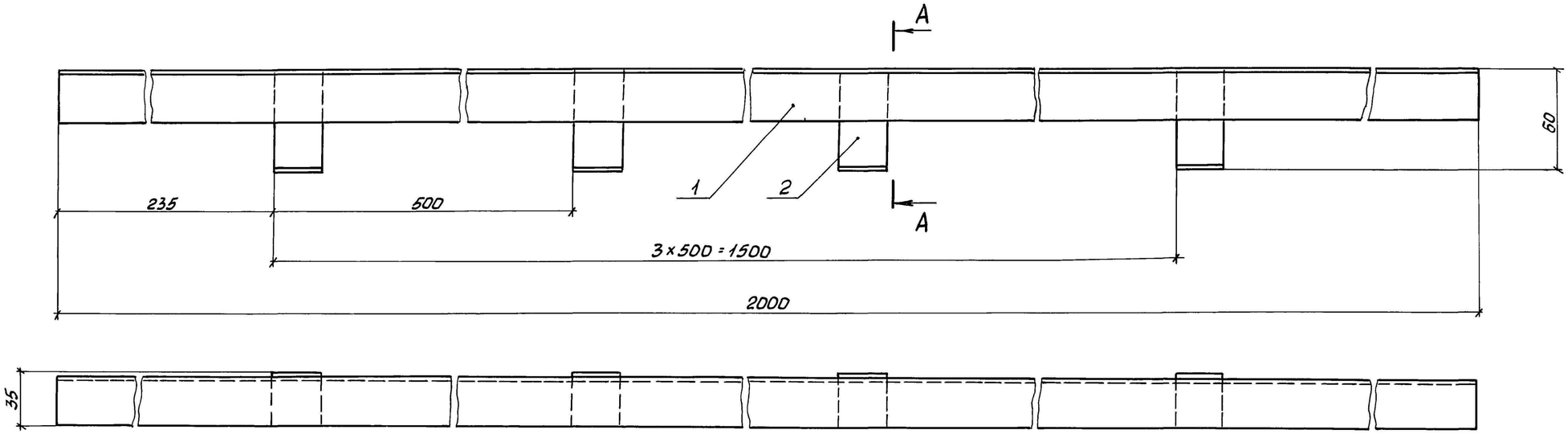

А-А

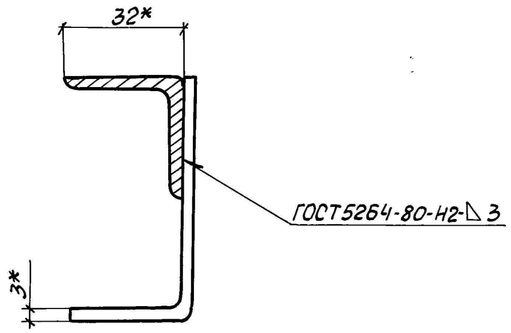

Поз. 2
М 1:1

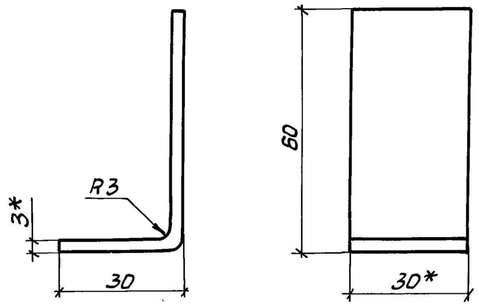

Формат	Зона	Поз.	Обозначение	Наименование	Кол.	Примечание
				Детали		
Б4.		1	ТИИ.34	Направляющая		
				Уголок 32×32×3-В ГОСТ 8509-93 / Ст3сп3-1 ГОСТ 535-79		
				L = 2000 мм	1	2.91 кг
Б4.		2	ТИИ.35	Лапка		
				Лента 3×30Б Ст3пс		
				ГОСТ 6009-74 L=90мм	4	0.064 кг

1. * Размеры для справок.
2. Покрытие - лак БТ-577 ГОСТ 5631-79

Привязан	С-7186(2103)-ТИ		
Инж.	Вербицкая		
Инв. N	С-7186(2103)-03		

ГИП	Попова		07.88
Н.контр.	Чернова		30.7.88
Нач.отд.	Дибровенко		30.7.88
Рук. гр.	Лисенкова		27.8.88
Ст. инж.	Храпова		22.7.88
Ст. техн.	Иванов		21.7.88

903-9-25.89-ТИИ.05

Уголок направляющий

Стадия	Масса	Масштаб
РП	3.18	1:2
Лист	Листов 1	

ВНИПИ ТЕПЛОПРОЕКТ

Инв.N подл. | Подпись и дата | Взам.инв.N

Альбом 5

Типовой проект

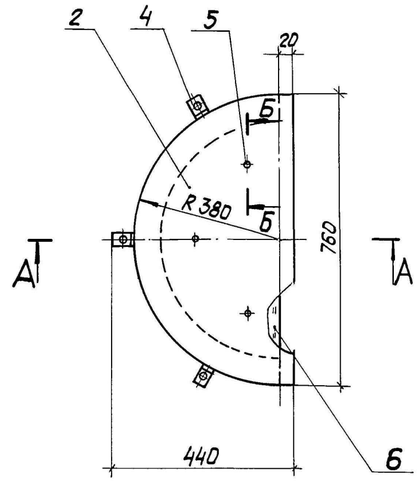

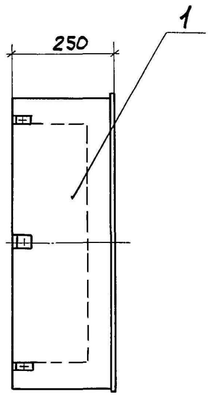

III
М 1:2

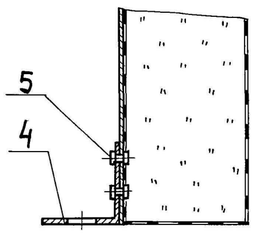

Б-Б
М 1:2

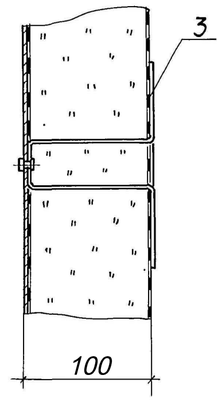

А-А

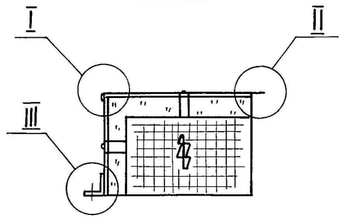

I
М 1:1

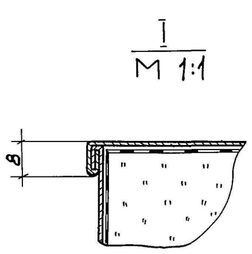

Поз. 2 развертка

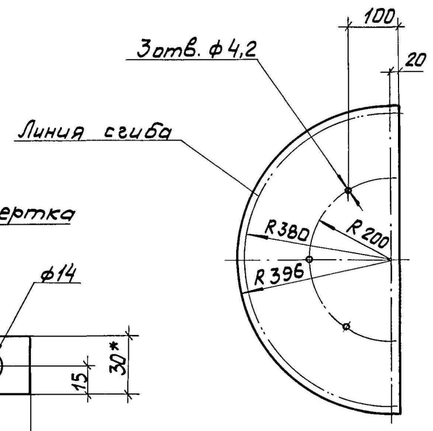

Поз. 4 развертка

II
М 1:1

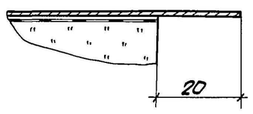

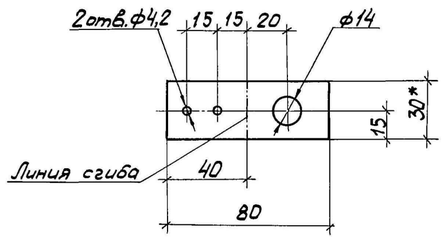

Поз. 3 развёртка

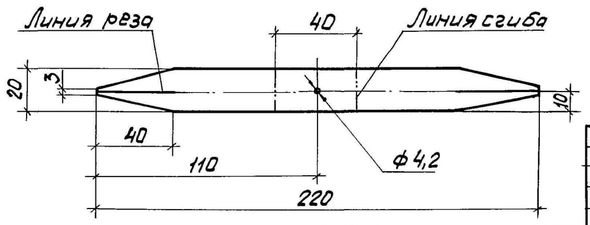

Поз. 1 развертка

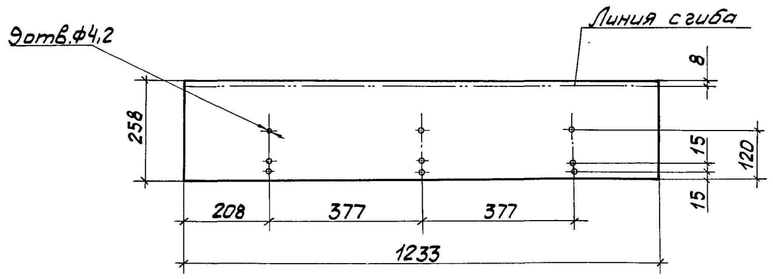

Формат	Зона	Поз.	Обозначение	Наименование	Кол.	Приме-чание
				Детали		
БЧ		1	ТИИ.36	Стенка боковая		
				Лист АД1.Н-1		
				ГОСТ 21631-2019	1	0,82кг
БЧ		2	ТИИ.37	Стенка торцовая		
				Лист АД1.Н-1		
				ГОСТ 21631-2019	1	0,67кг
БЧ		3	ТИИ.38	Шплинт		
				Лист АД1.Н-1		
				ГОСТ 21631-2019	6	0,04кг
БЧ		4	ТИИ.39	Уголок		
				Лента 3х30Б Ст3пс		
				ГОСТ 6009-74	3	0,06кг
				Стандартные изделия		
		5		Заклепка 4х10.37		
				ГОСТ 10299-80	12	
				Материалы		
		6		Маты минераловатные		
				прошивные в сетке		
				проволочной сварной		
				с квадратными ячей-		
				ками № 12,5-0,5		
				М 262-100 толщиной 70мм		
				ГОСТ 21880-94	0,03 0,025	м3 м3

* Размер для справок.

Привязан	С-7186(2103)-ТИ		
Инж.	Вербицкая		
Инв.№	С-7186(2103)-03		

ГИП	Попова		04.8.87
Н.контр.	Чернова		30.7.87
Нач.отд.	Дибровенко		30.7.87
Рук.гр.	Лисенкова		29.7.87
Ст.инж.	Храпова		22.7.87
Ст.инж.	Горбушина		21.7.87

903-9-25.89-ТИИ.06

Полуфутляр П-1

Стадия	Масса	Масштаб
РП	5,0	1:10
Лист	Листов 1	

ВНИПИ ТЕПЛОПРОЕКТ

Инв.№подл. | Подпись и дата | Взам.инв.№

24157-04 56

Формат А2

Альбом 5

Типовой проект

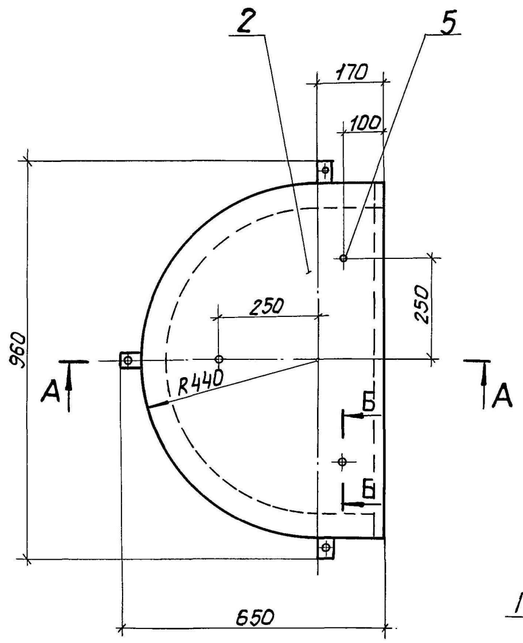

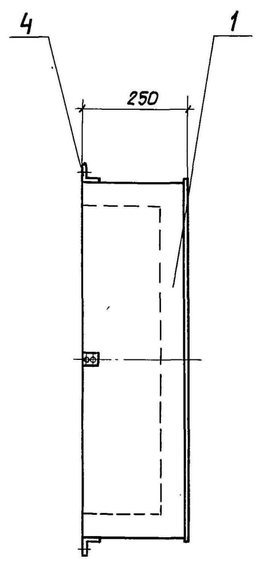

Поз. 4 развертка

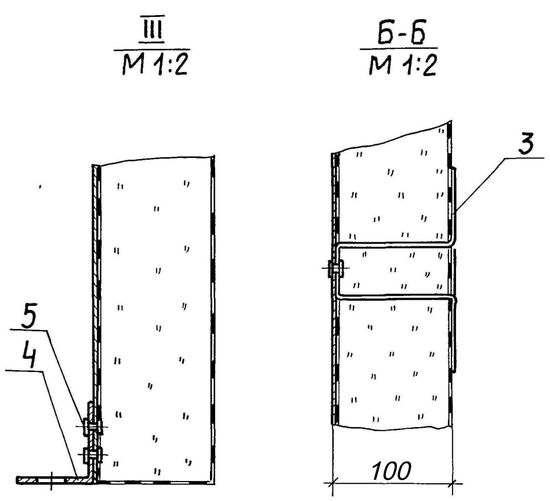

Поз. 3 развертка

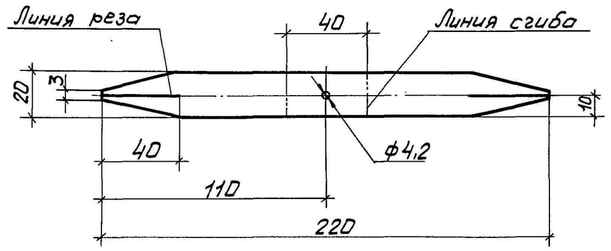

Поз. 1 развертка

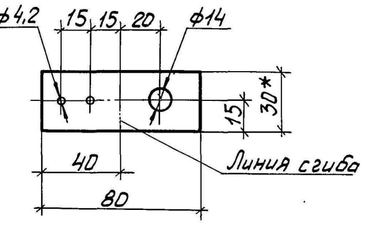

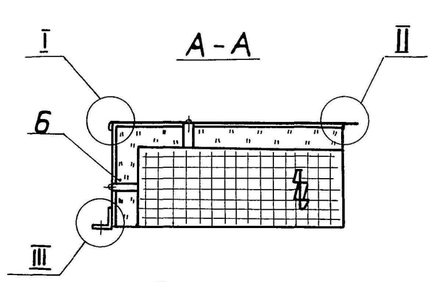

Поз. 2 развертка

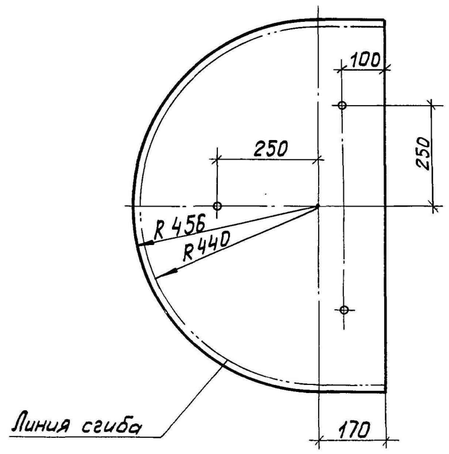

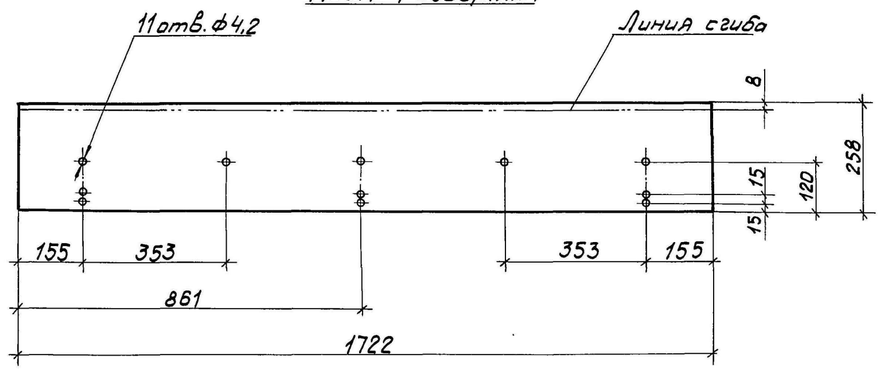

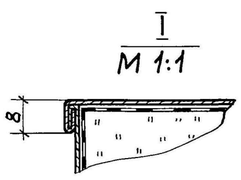

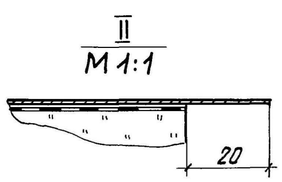

Формат	Зона	Поз.	Обозначение	Наименование	Кол.	Приме-чание
				Детали		
БЧ		1	ТИИ.40	Стенка боковая		
				Лист АД 1.-Н-1		
				ГОСТ 21631-2019	1	1,20кг
БЧ		2	ТИИ.41	Стенка торцовая		
				Лист АД1. Н-1		
				ГОСТ 21631-2019	1	1,23кг
БЧ		3	ТИИ.42	Шплинт		
				Лист АД1.Н-1		
				ГОСТ 21631-2019	8	0,01кг
БЧ		4	ТИИ.43	Уголок		
				Лента 3×30Б Ст3л		
				ГОСТ 6009-74	3	0,06кг
				Стандартные изделия		
		5		Заклепка 4×10.37		
				ГОСТ 10299-80	14	
				Материалы		
		6		Маты минераловатные прошивные в сетке проволочной сварной с квадратными ячейками № 12,5 - 0,5		
				М25 2-100 толщиной 70мм	0,04	м3
				ГОСТ 21880-94	0,036	м3

* размер для справок.

Привязан С-7186(2103)-ТИ

Инж. Вербицкая

Инв. № С-7186(2103)-03

ГИП	Попова		04.8.87
Н.контр.	Чернова		30.7.87
Нач.отд.	Дибровенко		30.7.87
Рук.гр.	Лисенкова		29.7.87
Ст.инж.	Храпова		22.7.87
Ст.инж.	Горбушина		21.7.87

903-9-25.89-ТИИ.07

Полуфутляр П-2

Стадия	Масса	Масштаб
РП	7,5	1:10
Лист	Листов 1	

ВНИПИ ТЕПЛОПРОЕКТ

Инв.№ подл. | Подпись и дата | Взам.инв.№

24157-04 57

Формат А2

Альбом 5

Типовой проект

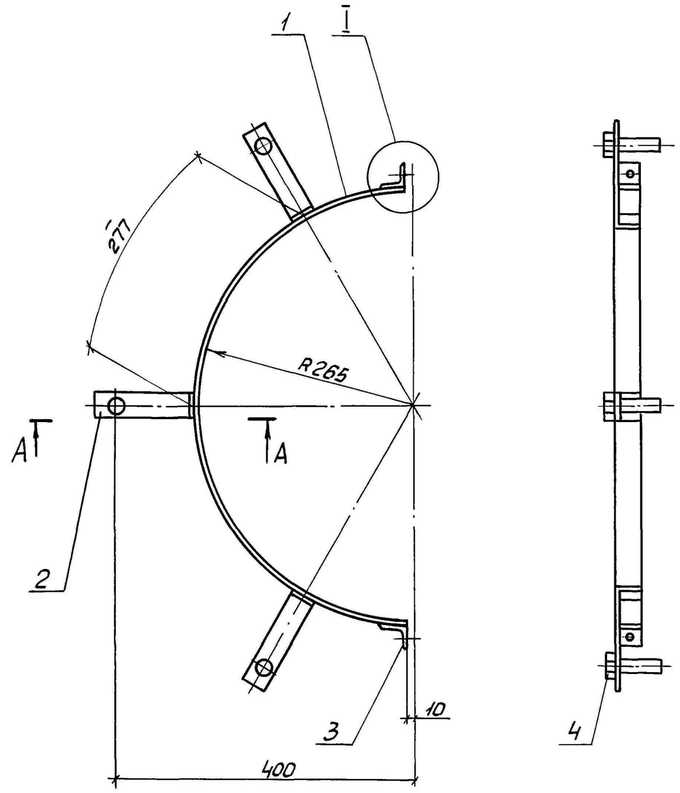

А - А
М 1:2

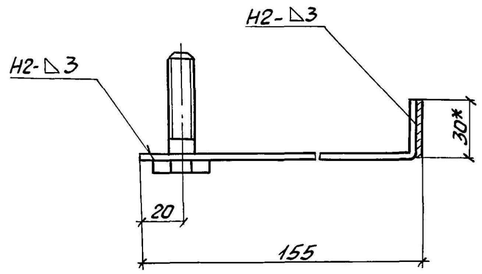

I
М 1:1

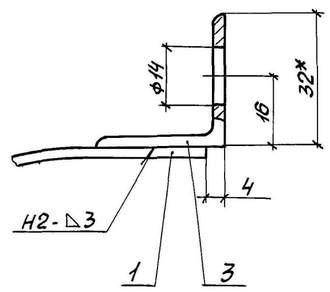

Поз. 2
М 1:2

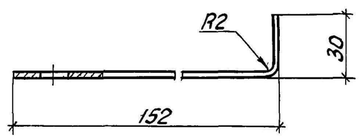

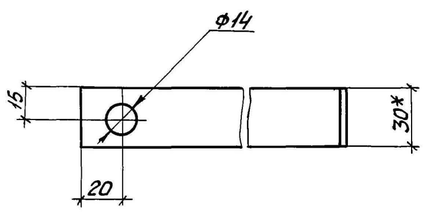

Формат	Зона	Поз.	Обозначение	Наименование	Кол.	Примечание
				Детали		
Б4.		1	ТИИ-44	Элемент бандажа		
				Лента 3х30Б Ст3пс		
				ГОСТ 6009-74		
				L = 807 мм	1	0.57кг
Б4.		2	ТИИ-45	Лапка		
				Лента 3х30Б Ст3пс		
				ГОСТ 6009-74		
				L = 181мм	3	0,127кг
Б4.		3	ТИИ-46	Упор		
				Уголок 32х32х3-В ГОС 8509-93		
				Ст3сп3-1 ГОС 535-2005	2	0.09кг
				Стандартные изделия		
		4		Болт М12х50.36.019		
				ГОСТ 7798-70	3	

1. * Размеры для справок.
2. Покрытие - лак БТ-577 ГОСТ 5631-79.
3. Сварные швы по ГОСТ 5264-80

Привязан	С-7186(2103)-ТИ		
Инв. №	С-7186(2103)-03		
Инж.	Вербицкая		

ГИП	Попова		19.7.87
Н.контр.	Чернова		30.7.87
Нач. отд.	Дибровенко		30.7.87
Рук. гр.	Лисенкова		29.7.87
Ст. инж.	Храпова		22.8.87
Ст. инж.	Горбушина		21.7.87

903-9-2.5.89-ТИИ.08

Элемент стяжного бандажа для люка-лаза Ду 500

Стадия	Масса	Масштаб
РП	1,36	1:5
Лист	Листов 1	

ВНИПИ ТЕПЛОПРОЕКТ

Инв.№ подл. | Подпись и дата | Взам.инв.№

24157-04 58

Формат А2

Альбом 5

Типовой проект

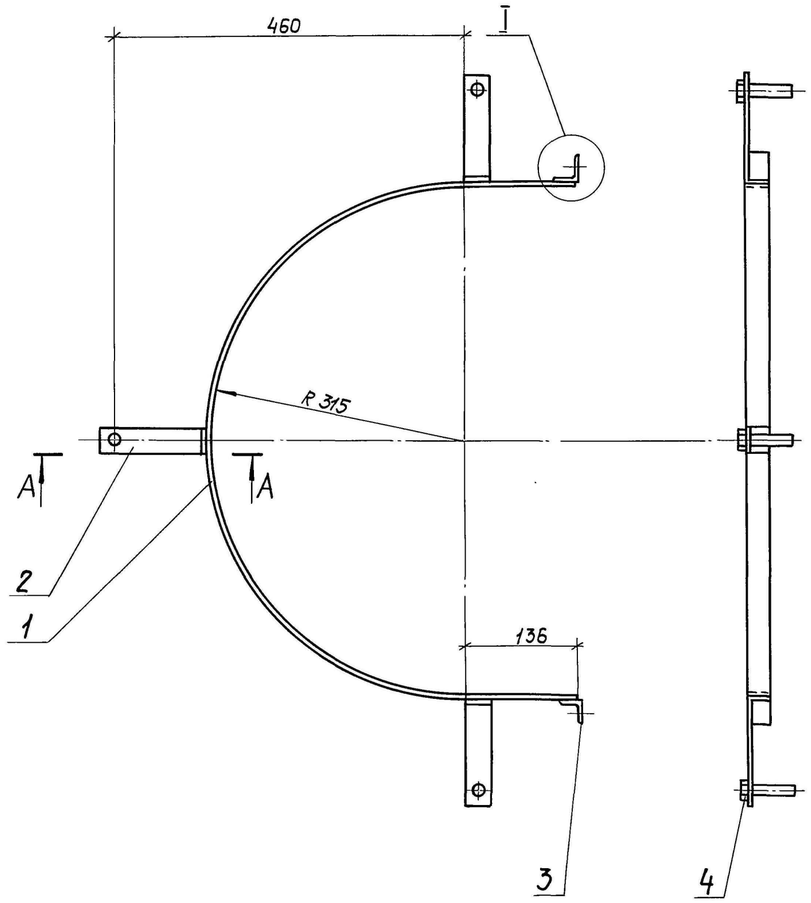

А-А
М1:2

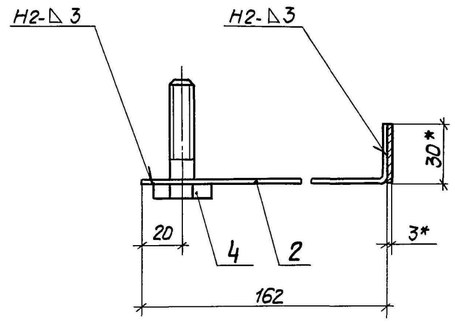

I
М 1:1

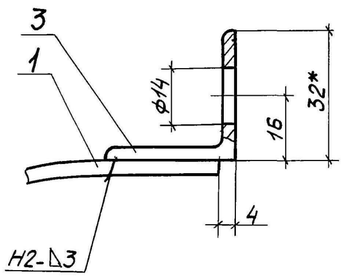

Поз. 2
М 1:2

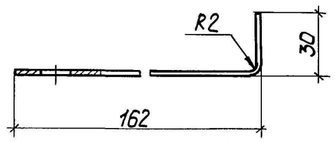

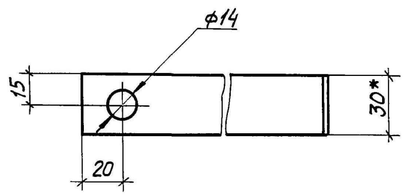

Формат	Зона	Поз.	Обозначение	Наименование	Кол.	Примечание
				Детали		
Б4		1	ТИИ.47	Элемент бандажа		
				Лента 3×30 Б Ст3пс		
				ГОСТ 6009-74		
				L = 1264 мм	1	0,89кг
Б4		2	ТИИ.48	Лапка		
				Лента 3×30 Б Ст3пс		
				ГОСТ 6009-74		
				L = 190 мм	3	0,134кг
Б4		3	ТИИ.49	Упор		
				Уголок 32×32×3-В ГОСТ 8509-93 Ст3сп3-1 ГОСТ 5535-2005	2	0,09кг
				Стандартные изделия		
		4		Болт М12×50.36.019		
				ГОСТ 7798-70	3	

1.* Размеры для справок.

2. Покрытие – лак БТ-577 ГОСТ 5631-79.

3. Сварные швы по ГОСТ 5264-80.

Взам. инв.№ | Подпись и дата | Инв.№ подл.

Привязан С-7186(2103)-ТИ

Инв.№ С-7186(2103)-03

ГИП	Попова		04.8.87
Н.к.контр.	Чернова		30.7.87
Нач.отд.	Дубровенко		30.7.87
Рук.гр.	Лисенкова		29.7.87
Ст.инж.	Храпова		22.7.87
Ст.инж.	Горбушина		21.7.87
Инж.	Вербицкая		

903-9-25.89-ТИИ.09

Элемент стяжного бандажа для люка-лаза овального 600×900

Стадия	Масса	Масштаб
РП	1,67	1:5
Лист	Листов 1	

ВНИПИ ТЕПЛОПРОЕКТ

24157-04 59

Формат А2

Альбом 5

Типовой проект

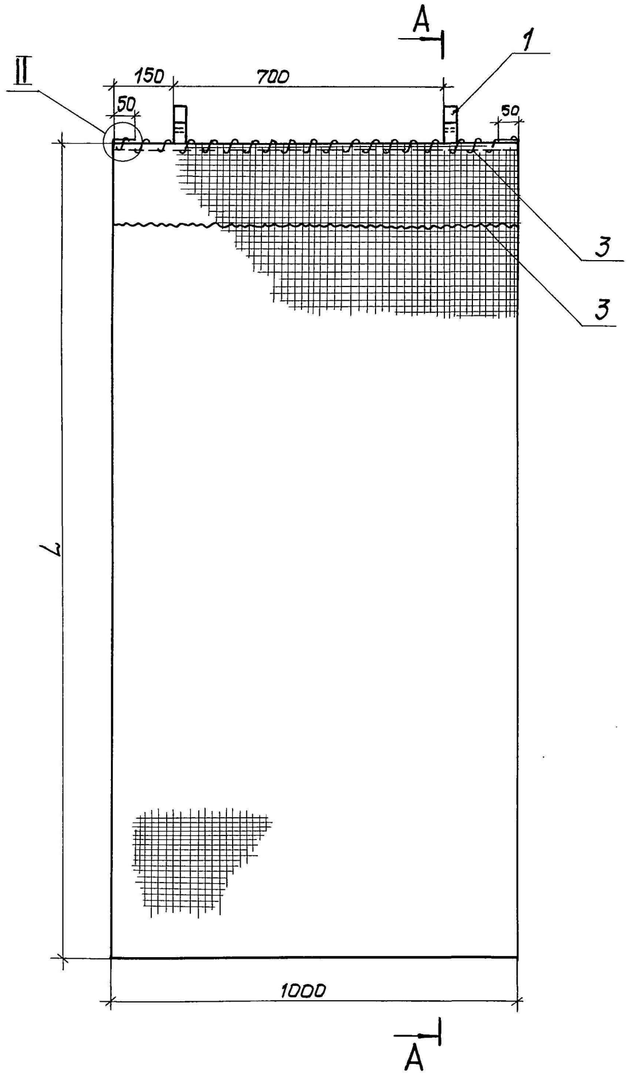

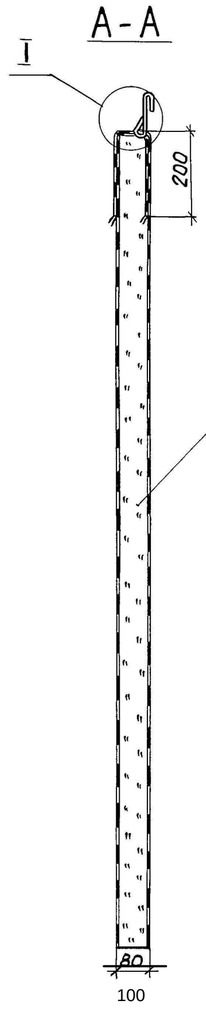

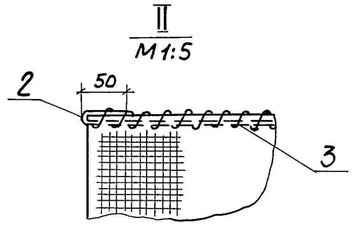

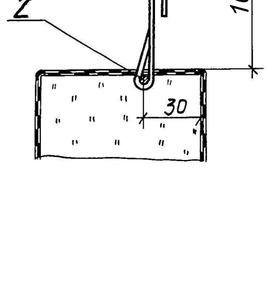

Обозначение	Шифр	Длина L, мм	Объем, м³	Масса, кг
ТИИ.11	М-1	2540	0,21	27,3
-01	М-2	2980	0,24	31,2

Формат	Зона	Поз.	Обозначение	Наименование	Кол.	Примечание
				Детали		
БЧ		1	ТИИ.50	Захват		
				Лента 2×30Б Ст3пс		
				ГОСТ 6009-74 L=165мм	2	0,08 кг
БЧ		2	ТИИ.51	Стержень		
				Проволока 5,0-I-С		
				ГОСТ 3282-74 L=1100мм	1	0,17 кг
БЧ		3	ТИИ.52	Сшивка		
				Проволока 1,2-О-Ч		
				ГОСТ 3282-74 L=10000мм	1	0,09 кг
				Материалы		
		4		Маты минераловатные прошивные в сетке проволочной сварной с квадратными ячейками N12,5-0,5 М252-100 толщиной 100мм		
				ГОСТ 21880-94	—	—

* Размер для справок.

Привязан	С-7186(2103)-ТИ		
Инж.	Вербицкая		
Инв.№	С-7186(2103)-03		

ГИП	Попова		04.8.87
Н.контр.	Чернова		30.7.87
Нач.отд.	Дубровенко		29.7.87
Рук.гр.	Лисенкова		29.7.87
Ст.инж.	Храпова		22.7.87
Ст.техн	Иванов		21.7.87

903-9-25.89-ТИИ.11

Матрац М-1, М-2

Стадия	Масса	Масштаб
РП	см.табл.	1:10
Лист	Листов 1	

ВНИПИ ТЕПЛОПРОЕКТ

Взам.инв.№ | Подпись и дата | Инв.№ подл.

Альбом 5

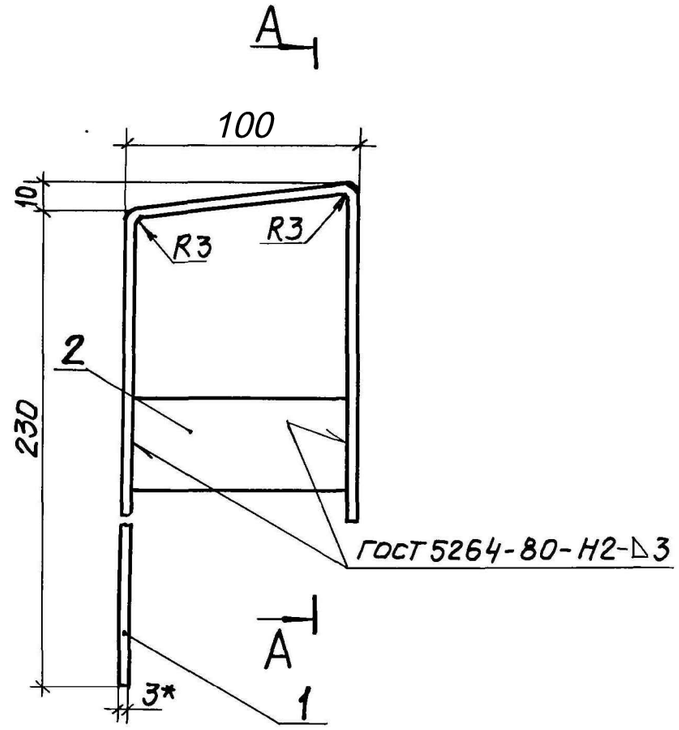

А-А

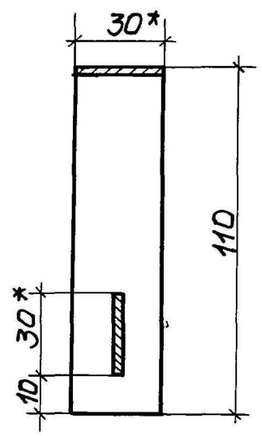

Формат	Зона	Поз.	Обозначение	Наименование	Кол.	Примечание
				Детали		
БЧ		1		Скоба		
				Лента 3х30 БСт 3пс		
				ГОСТ 6009-74 L=420мм	1	0,31 кг
БЧ		2		Распорка		
				Лента 3х30 БСт 3пс		
				ГОСТ 6009-74 L 94 мм	1	0,06 кг

1.* Размеры для справок

2. Покрытие - лак БТ-577 ГОСТ 5631-79

Инв. № подл. | Подпись и дата | Взам. инв. №

Привязан С-7186(2103)-ТИ

Инв. № С-7186(2103)-03

Инж.	Вербицкая		
ГИП	Попова		24.8.87
Н.контр.	Чернова		30.7.87
Нач.отд.	Дибровенко		30.7.87
Рук.гр.	Лисенкова		29.7.87
Ст.инж.	Храпова		22.7.87
Ст.техн.	Иванов		21.7.87

903-9-25.89 ТИИ.12

Скоба

Стадия	Масса	Масштаб
РП	0,37	1:2
Лист	Листов 1	

ВНИПИ ТЕПЛОПРОЕКТ

Формат А3

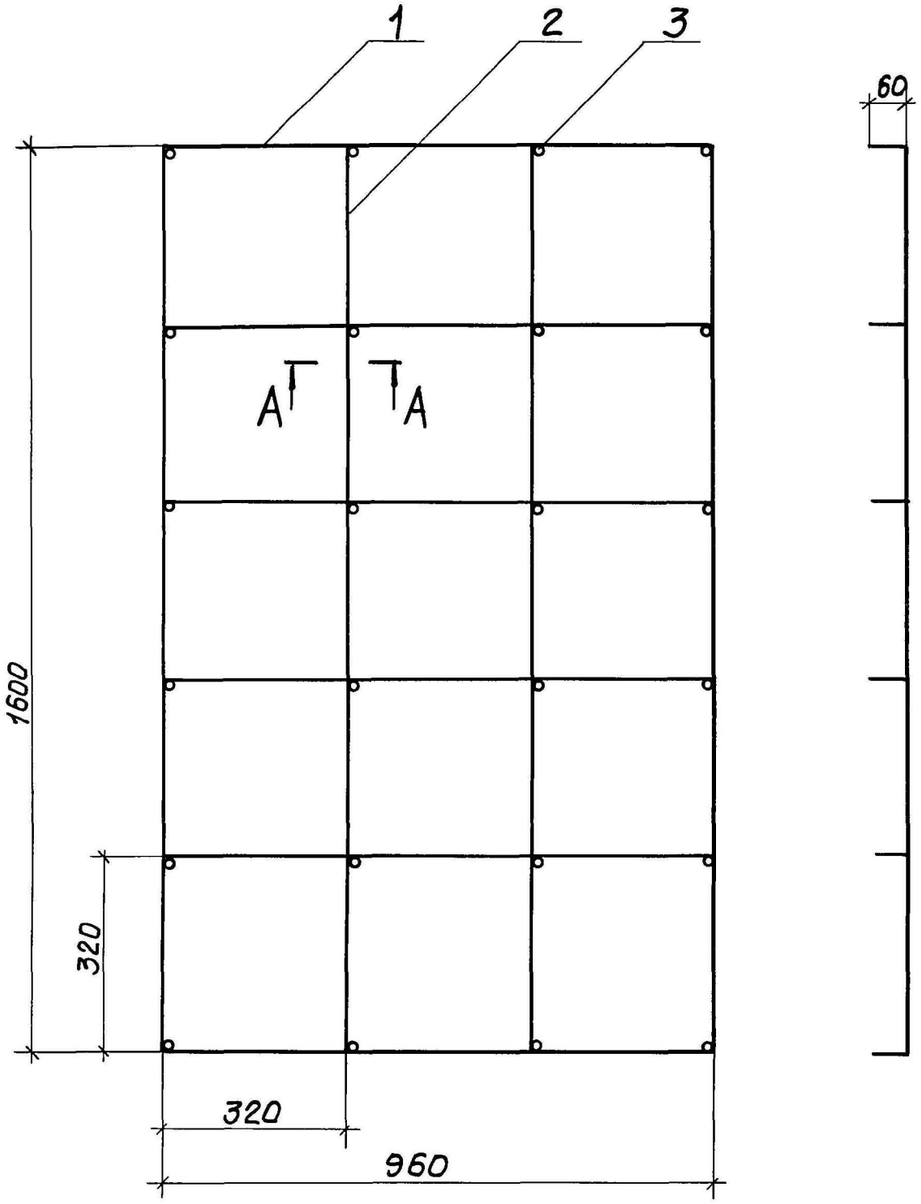

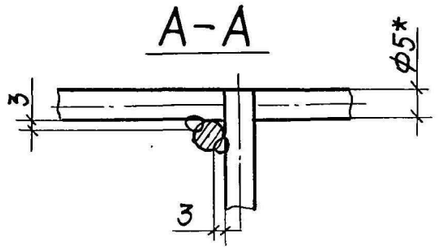

Формат	Зона	Поз.	Обозначение	Наименование	Кол.	Примечание
				Детали		
БЧ		1	ТИИ-53	Струна		
				Проволока 5,0-I-С		
				ГОСТ 3282-74 L=960мм	6	0,15 кг
БЧ		2	ТИИ-54	Струна		
				Проволока 5,0-I-С		
				ГОСТ 3282-74 L=1600мм	4	0,25 кг
БЧ		3	ТИИ-55	Штырь		
				Проволока 5,0-I-С		
				ГОСТ 3282-74 L=60мм	24	0,009 кг

1. * Размеры для справок
2. Покрытие-лак БТ-577 ГОСТ 5631-79.
3. Сварка ручная дуговая

Привязан	С-7186(2103)-ТИ		
Инж.	Вербицкая		
Инв. №	С-7186(2103)-03		

ГИП	Попова		04.8.87
Н.контр.	Чернова		30.7.87
Нач.отд.	Дибровенко		30.7.87
Рук. гр.	Лисенкова		29.7.87
Ст.инж.	Храпова		22.7.87
Ст.техн.	Иванов		21.7.87

903-9-25.89-ТИИ.04

Решетка

Стадия	Масса	Масштаб
РП	2,12	1:10

Лист | Листов 1

ВНИПИ ТЕПЛОПРОЕКТ

Формат А3

60

Инв.№ подл. | Подпись и дата | Взам. инв.№

24157-04 61

Альбом 5

Типовой проект

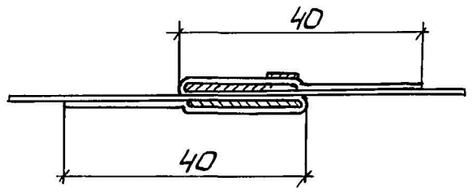

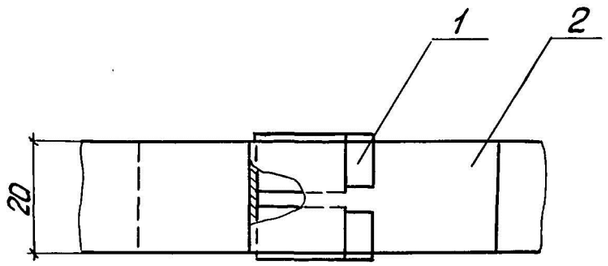

Формат	Зона	Поз.	Обозначение	Наименование	Кол.	Приме-чание
				Детали		
Б.Ч.		1		Пряжка		
				Лента АД1.Н		
				ГОСТ 21631-2019	1	0,003 кг
				Материалы		
		2		Лента АД1.Н 0,8×20		
				ТУ48-21-636-79		

Поз.1 Развертка

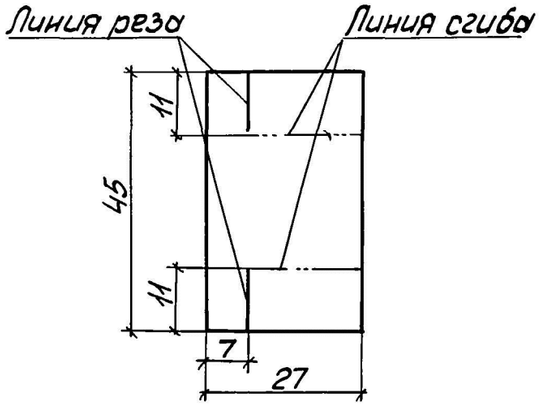

Поз.1

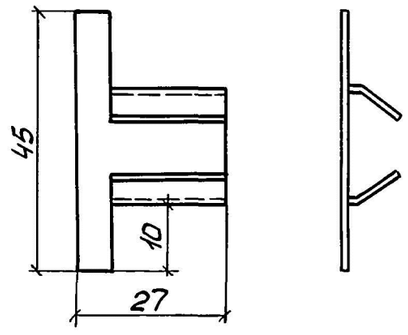

Привязан С-7186(2103)-ТИ

Инж. Вербицкая

Инв.№ С-7186(2103)-03

ГИП	Попова		9.2.88
Н.контр.	Чернова		5.2.88
Нач.отд.	Дибровенко		30.2.88
Рук.гр.	Лисенкова		29.2.88
Ст.инж.	Храпова		22.2.88
Ст.техн.	Иванов		21.2.88

903-9-25.89-ТИИ 10

Бандаж с пряжкой

Стадия	Масса	Масшт.
РП		1:1
Лист	Листов: 1	

ВНИПИ ТЕПЛОПРОЕКТ

Инв.№ подл. | Подпись и дата | Взам. инв.№

Формат А3